MODEL V20

Aspirator vertical fără fir / *Cordless Stick Vacuum Cleaner*

MANUAL DE UTILIZARE · USER MANUAL

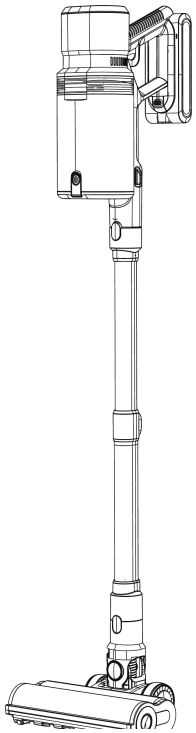

Citiți acest manual înainte de a folosi produsul. Păstrați-l pentru consultare ulterioară.
Read this manual before using this product. Keep this manual for future reference.

support@teendow.com · RO / EN

Cuprins • *Contents*

1. Instrucțiuni importante de siguranță	*1. Important safety instructions*	**03**
2. Descrierea produsului	*2. Product description*	**05**
3. Instrucțiuni de utilizare	*3. Operating instructions*	**08**
4. Curățare și întreținere	*4. Cleaning and maintenance*	**13**
5. Probleme frecvente	*5. Common issues*	**16**
6. Substanțe restricționate	*6. Restricted substances statement*	**17**

1 Instrucțiuni importante de siguranță *Important safety instructions*

Citiți cu atenție acest manual înainte de a folosi produsul.

1. Nu folosiți aspiratorul pentru a aspira detergent, petrol lampant, cioburi de sticlă, ace, scrum de țigară, praf umed, apă murdară, chibrituri sau alte materiale similare.
2. Nu aspirați particule fine precum ciment, praf de ipsos sau praf de zidărie și nici obiecte mari, precum ghemotoace de hârtie sau jucării. Riscați blocaje sau deteriorarea motorului.
3. Țineți aspiratorul departe de foc și de alte zone cu temperaturi ridicate.
4. Asigurați-vă că filtrele și peria rotativă sunt montate corect înainte de a porni aspiratorul.
5. Nu turnați și nu stropiți cu apă sau alte lichide în interiorul aparatului: risc de scurtcircuit sau de deteriorare.
6. Când folosiți o baterie nouă sau una depozitată timp îndelungat, încărcați-o complet înainte de prima utilizare. Dacă aspiratorul nu este folosit o perioadă mai lungă, încărcați și descărcați bateria cel puțin o dată la trei luni.
7. Când aspiratorul este complet încărcat, necesită curățare sau reparație, scoateți imediat adaptorul din priză. Nu trageți și nu smuciți de cablul de alimentare.
8. Curățați aspiratorul numai cu o lavetă uscată. Nu folosiți benzină, diluant sau alte substanțe chimice agresive: pot fisura sau decolora carcasa.
9. Nu folosiți și nu depozitați aspiratorul la temperaturi extreme. Temperatură de funcționare recomandată: 0–40 °C. Depozitați-l într-un loc răcoros și uscat, ferit de lumina directă a soarelui.
10. Nu permiteți copiilor să folosească aspiratorul sau să se joace cu el.
11. Dacă aspiratorul este complet încărcat, dar nu funcționează, duceți-l la un service autorizat pentru verificare și reparație. Nu demontați singur aparatul.

Please read this manual carefully before using the product.

1. Do not use the vacuum cleaner to pick up detergent, kerosene, glass shards, needles, cigarette ashes, wet dust, dirty water, matches, or any similar items.
2. Do not vacuum fine particles such as cement, gypsum powder, or wall dust, nor large objects such as paper balls or toys. Doing so may cause blockages or damage to the motor.
3. Keep the vacuum cleaner away from fire and other high-temperature areas.
4. Ensure the filter components and roller brush are properly installed before operating the vacuum cleaner.
5. Do not pour or splash water or other liquids into the machine to prevent short circuits or damage.
6. When using a new battery or a battery that has been stored for a long period, fully charge it before first use. If the vacuum cleaner is not used for an extended time, recharge and discharge the battery at least once every three months.
7. When the vacuum cleaner is fully charged, requires cleaning, or needs repair, unplug the power adapter immediately; do not pull or yank the power cord.
8. Clean the vacuum cleaner with a dry cloth only; do not use gasoline, thinner, or other strong chemicals, as they may cause the casing to crack or fade.
9. Do not use or store the vacuum cleaner in extreme temperatures. Recommended operating temperature: 0–40 °C. Store in a cool, dry place, away from direct sunlight.
10. Do not allow children to use or play with the vacuum cleaner.
11. If the vacuum cleaner is fully charged but does not operate, take it to an authorized service center for inspection and repair. Do not disassemble the machine yourself.

- Înainte de a casa aparatul, scoateți bateria.

- Before discarding the appliance, remove the battery.

- Aparatul trebuie oprit înainte de scoaterea bateriei.
- Eliminați bateriile uzate în siguranță și conform reglementărilor locale.
- Nu aruncați bateriile împreună cu deșeurile menajere.
- Dacă este deteriorat cablul adaptorului, acesta trebuie înlocuit de producător, de un service autorizat sau de o persoană calificată, pentru evitarea pericolelor.

- The appliance must be powered off before removing the battery.
- Dispose of used batteries safely and according to local regulations.
- Do not discard batteries with household waste.
- If the power adapter cord is damaged, it must be replaced by the manufacturer, an authorized service center, or a similarly qualified professional to avoid potential hazards.

2 Descrierea produsului *Product description*

2.1 Componente și echipamente *2.1 Product parts and equipment*

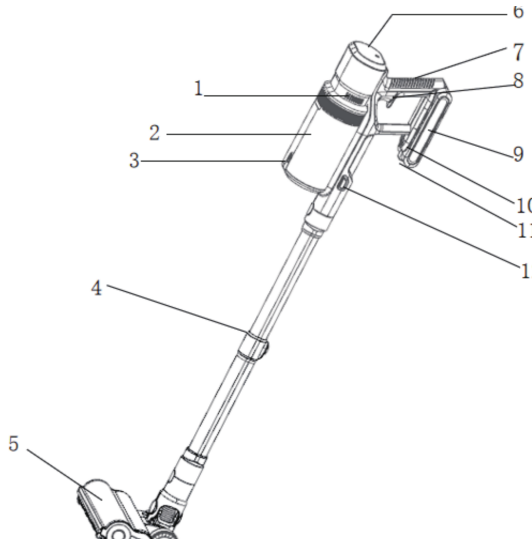

Legenda ilustrației *Illustration key*

1. Air Outlet	Orificiu de evacuare a aerului
2. Dust Cup	Recipient de praf
3. Dust Cup	Cupă de praf
4. Extension Tube	Tub prelungitor
5. Motorized Floor Brush	Perie motorizată de podea
6. LED Display Module	Modul afișaj LED
7. Handle	Mâner
8. Power Button	Buton de pornire
9. Battery Pack	Acumulator
10. Battery Release Button	Buton de eliberare a acumulatorului
11. Charging Port	Port de încărcare
12. Dust Bin Release Button	Buton de eliberare a recipientului

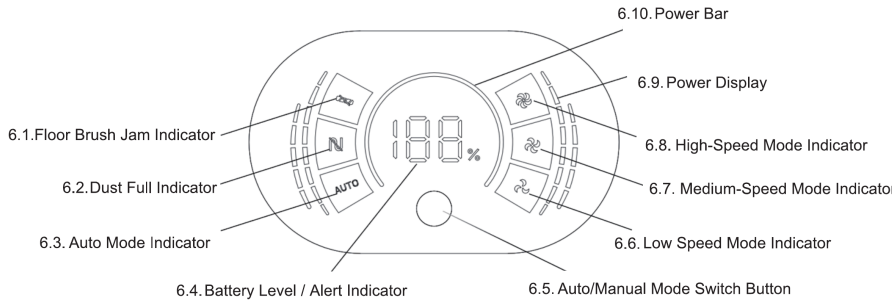

Legenda ilustrației *Illustration key*

6.1. Floor Brush Jam Indicator	Indicator blocaj perie
6.2. Dust Full Indicator	Indicator recipient plin
6.3. Auto Mode Indicator	Indicator mod automat
6.4. Battery Level / Alert Indicator	Indicator nivel baterie / alertă
6.5. Auto/Manual Mode Switch Button	Buton comutare automat / manual
6.6. Low Speed Mode Indicator	Indicator treapta 1 (putere redusă)
6.7. Medium-Speed Mode Indicator	Indicator treapta 2 (putere medie)
6.8. High-Speed Mode Indicator	Indicator treapta 3 (putere maximă)
6.9. Power Display	Afișaj nivel de încărcare
6.10. Power Bar	Bară nivel de încărcare

2.2 Accesorii *2.2 Product parts and accessories*

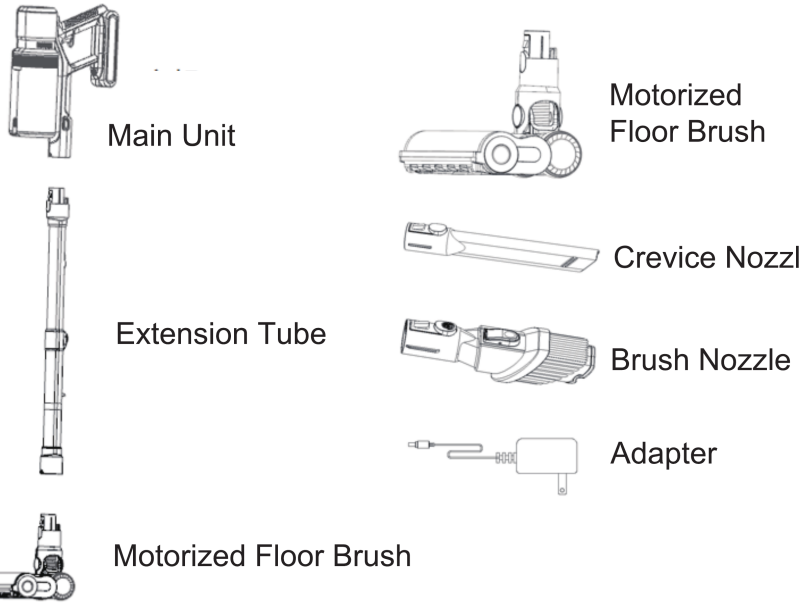

Legenda ilustrației *Illustration key*

Main Unit	Unitate principală
Extension Tube	Tub prelungitor
Motorized Floor Brush	Perie motorizată de podea
Crevice Nozzle	Duză pentru spații înguste
Brush Nozzle	Duză cu perie
Adapter	Adaptor de alimentare

3 Instrucțiuni de utilizare *Operating instructions*

3.1 Asamblarea produsului *3.1 Product assembly*

Notă *Note*

Înainte de a monta sau schimba un accesoriu, asigurați-vă că aspiratorul este oprit.
Produsul nu stă singur în poziție verticală fără un suport adecvat. Așezați aparatul și accesoriile în siguranță, pentru a preveni răsturnarea sau deteriorarea.

Before installing or replacing any attachments, make sure the vacuum cleaner is powered off.
This product cannot stand upright on its own without proper support. Place the unit and accessories securely to prevent tipping or damage.

1. Montare și demontare

(1) Aliniați conectorul periei motorizate cu capătul tubului prelungitor și introduceți-l până se fixează cu un clic.

(2) Introduceți orificiul de aspirație al unității principale în celălalt capăt al tubului prelungitor și împingeți până se blochează ferm.

(3) Apăsați butonul de eliberare corespunzător și trageți în afară pentru a detașa peria sau unitatea principală.

1. Assembly and disassembly

(1) Align the connector of the motorized floor brush with the end of the extension tube and insert it until it clicks into place.

(2) Insert the suction port of the main unit into the other end of the extension tube and push until it locks securely.

(3) Press the corresponding release button while pulling outward to detach the floor brush or main unit.

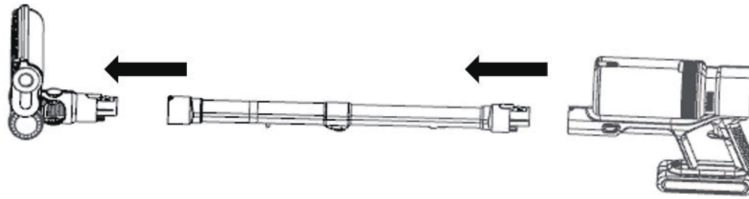

2. Montarea și scoaterea acumulatorului

(1) Apăsați butonul de eliberare a acumulatorului și trageți în afară pentru a-l scoate.

(2) Aliniați acumulatorul cu partea din spate a unității principale și glisați-l până se fixează cu un clic.

2. Battery pack installation and removal

(1) Press the battery release button and pull outward to remove the battery pack.

(2) Align the battery pack with the rear end of the main unit and slide it in until it clicks securely into place.

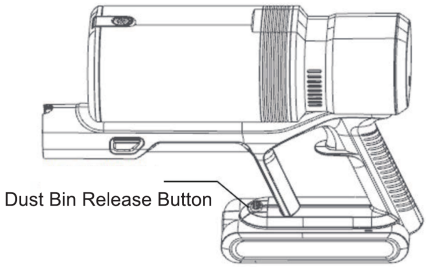

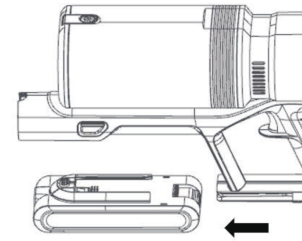

3.2 Încărcarea aparatului *3.2 Device charging*

Când nivelul bateriei afișat pe ecranul LED ajunge la 0 % în timpul funcționării, bateria este descărcată și trebuie încărcată.

(1) Folosiți încărcătorul original pentru a încărca acumulatorul.

(2) Opriți aspiratorul și conectați adaptorul la portul de încărcare.

(3) Ecranul LED afișează nivelul curent al bateriei, iar LED-ul de pe acumulator clipește în timpul încărcării.

(4) Când ecranul LED afișează 100 %, LED-ul de pe acumulator rămâne aprins continuu — bateria este complet încărcată.

When the battery level on the LED display reaches 0 % during operation, it indicates low battery and requires charging.

(1) Use the original charger to charge the battery pack.

(2) Turn off the vacuum cleaner and connect the adapter to the charging port.

(3) The LED display shows the current battery level, and the LED on the battery pack flashes to indicate charging.

(4) When the LED display shows 100 %, the LED on the battery pack stops flashing and remains on, indicating the battery is fully charged.

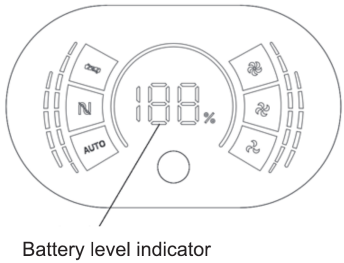

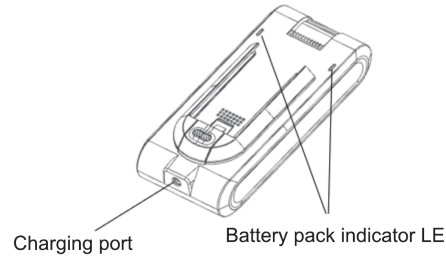

- Nu folosiți aspiratorul în timpul încărcării. Acumulatorul poate fi încărcat separat sau montat în unitatea principală. Nu scoateți acumulatorul cât timp se încarcă montat în aparat.
- Încărcați bateria numai la temperaturi ambiante între 0 °C și +45 °C. Încărcarea la temperaturi prea ridicate sau prea scăzute poate prelungi durata de încărcare sau poate deteriora bateria.

- Do not use the vacuum cleaner while it is charging. The battery can be charged separately or installed in the main unit. Do not remove the battery while it is charging in the main unit.
- The battery should only be charged in an ambient temperature between 0 °C and +45 °C. Charging in excessively hot or cold conditions may prolong charging time or even damage the battery.

- În condiții normale, o încărcare completă durează 4–6 ore. La prima utilizare, se recomandă 1–3 cicluri complete de încărcare și descărcare, pentru activarea bateriei.
- Dacă aspiratorul nu este folosit o perioadă mai lungă, se recomandă încărcarea și descărcarea completă a bateriei aproximativ o dată la trei luni, pentru a preveni pasivarea electrozilor.

- Under normal conditions, a full charge takes 4–6 hours. For first-time use, it is recommended to perform 1–3 complete charge and discharge cycles to fully activate the battery.
- If the vacuum cleaner will not be used for an extended period, it is recommended to fully charge and discharge the battery approximately every three months to prevent electrode passivation due to long-term inactivity.

3.3 Utilizarea aspiratorului *3.3 Using the vacuum cleaner*

1. Conform ilustrației, unitatea principală poate fi combinată cu diferite accesorii. După asamblarea completă, apăsați butonul de pornire. Apăsați-l din nou pentru a opri aparatul.

1. As shown in the illustration, various combinations can be achieved by connecting the main unit with different attachments. Once the vacuum cleaner is fully assembled, press the power button to start operation. Press the power button again to turn off the machine.

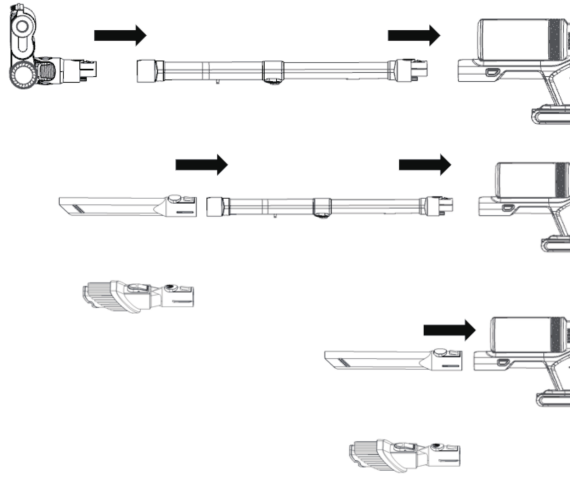

2. Aspiratorul pornește implicit în modul automat. Cu aparatul pornit, apăsați butonul 6.5 pentru a trece în modul manual. Apăsați repetat butonul 6.5 pentru a parcurge treptele de putere.

2. The vacuum cleaner starts in Auto Mode by default. While the vacuum is powered on, press button 6.5 to switch to Manual Mode. Press button 6.5 repeatedly to cycle through the different speed settings.

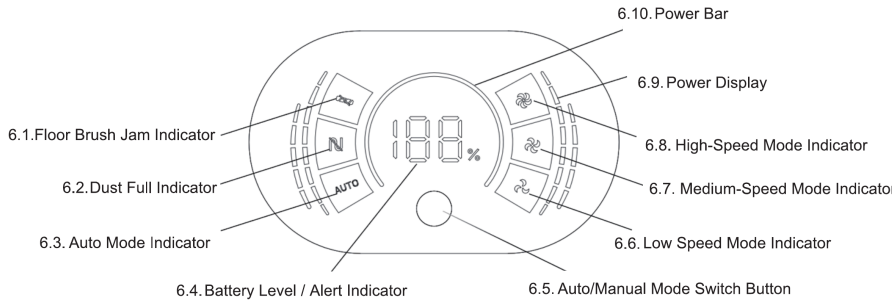

3.4 Observații *3.4 Notice*

LED-ul acumulatorului luminează continuu în timpul funcționării. Când bateria se descarcă, LED-ul începe să clipească repetat, până când aspiratorul se oprește automat. Reîncărcați bateria cât mai repede.

- Peria motorizată se rotește cu turație mare. Evitați să o țineți prea mult timp în același loc: puteți deteriora suprafața pardoselii.
- Peria motorizată are protecție la supracurent. Dacă peria se încurcă sau se înfundă, programul de siguranță întrerupe automat alimentarea, peria se oprește și pe ecranul LED apare **E3**. Opriți imediat aspiratorul, scoateți acumulatorul și verificați peria. După îndepărtarea blocajului, montați la loc acumulatorul și reporniți aparatul.
- Modul automat folosește un senzor de praf cu infraroșu: puterea de aspirație se reglează în timp real, în funcție de cantitatea de praf detectată. În timp, praful acumulat poate afecta senzorul, iar pe ecran apare **E1**. Opriți aspiratorul, scoateți acumulatorul și recipientul de praf, apoi curățați senzorul. Montați-le la loc și reporniți aparatul.

The battery pack indicator shows a steady light during operation. When the battery is running low, the light will start flashing repeatedly until the vacuum automatically shuts down. Please recharge the battery promptly.

- The motorized floor brush spins at high speed to assist with vacuuming. Avoid keeping it in one spot for too long, as this may damage the floor surface.
- The motorized floor brush is equipped with an overcurrent protection feature. If the brush becomes tangled or clogged, the safety program will automatically cut off power, the brush stops spinning and **E3** appears on the LED display. Immediately turn off the vacuum, remove the battery pack and check the brush for obstructions. After clearing any blockages, reinstall the battery pack and restart the vacuum.
- The vacuum's Auto Mode is equipped with an infrared dust sensor module. The suction power automatically adjusts in real time based on the detected dust level. Over time, dust buildup may interfere with the sensor's performance and **E1** will appear on the LED display. Turn off the vacuum, remove the battery pack and dustbin, then clean the dust sensor. Reinstall them and restart the vacuum.

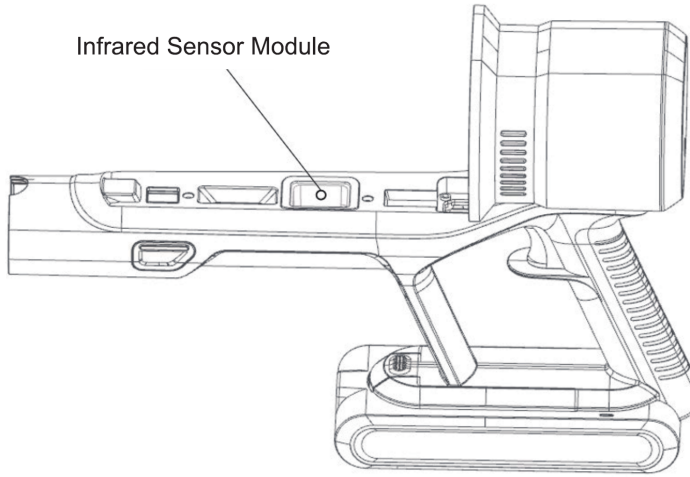

Avertisment *Warning*

Opriți întotdeauna aparatul și deconectați-l de la alimentare înainte de a demonta orice componentă.

Always turn off and unplug before removing any parts.

4 Curățare și întreținere *Cleaning and maintenance*

4.1 Golirea recipientului de praf *4.1 Emptying the dustbin*

1. Opriți alimentarea și scoateți recipientul de praf din aspirator.
2. Conform Figurii 1, țineți partea de jos a recipientului deasupra unui coș de gunoi. Apăsați butonul de eliberare a capacului; capacul inferior se deschide automat. Scuturați ușor recipientul pentru a goli tot praful. Închideți capacul și verificați să se fi blocat corect.

1. Turn off the power and remove the dustbin from the vacuum.
2. As shown in Figure 1, hold the bottom of the dustbin over a trash can. Press the dustbin lid release button; the bottom cover will open automatically. Gently shake the dustbin to empty all dust. Close the bottom cover and ensure it is securely latched.

Notă *Note*

Când praful din recipient ajunge la marcajul MAX, goliți-l imediat, pentru a menține puterea de aspirație.

When the dust inside the dustbin reaches the MAX mark, empty it promptly to ensure optimal suction performance.

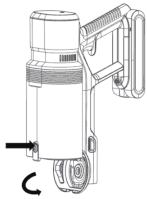

Figure 1

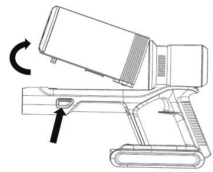

Figure 2

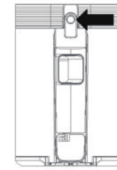

Figure 3



Figure 4

4.2 Curățarea filtrelor *4.2 Cleaning the filter components*

1. Conform Figurii 2, apăsați butonul de eliberare pentru a detașa ansamblul recipientului de aspirator.
2. Conform Figurii 3, apăsați butonul de eliberare al filtrului cu cupă dublă și ridicați ansamblul de filtrare.
3. Conform Figurii 4, scoateți filtrul HEPA și celelalte filtre din recipient. Filtrul conic se poate scoate separat.

1. As shown in Figure 2, press the dustbin release button to detach the dustbin assembly from the vacuum.
2. As shown in Figure 3, press the dual-cup filter release button and lift the filter assembly upward.
3. As shown in Figure 4, remove the HEPA filter and other filters from the dustbin. The single-cone filter can be removed separately.

4. Curățați filtrul HEPA, celelalte filtre și recipientul cu o perie moale. Montați componentele în ordine inversă. Montarea incorectă reduce puterea de aspirație.
5. Pentru performanță optimă, curățați filtrele la fiecare 4–6 utilizări, în funcție de condițiile reale.

4. Use a soft brush to clean the HEPA filter, other filters, and dustbin. Reinstall the components in the reverse order. Incorrect installation may reduce suction performance.
5. To maintain optimal cleaning performance, clean the filter components every 4–6 uses, depending on actual conditions.

Avertisment *Warning*

Nu folosiți aspiratorul fără ansamblul de filtrare montat.

Do not operate the vacuum without the filter assembly installed!

4.3 Îndepărtarea blocajelor *4.3 Removing obstructions*

Dacă resturile blochează fluxul de aer, protecția la supracurent întrerupe alimentarea periei motorizate și aceasta se oprește. Opriți imediat aspiratorul, verificați peria și tubul prelungitor și îndepărtați orice obstrucție. După îndepărtarea blocajului și răcirea componentelor, aparatul poate fi folosit din nou.

Blocaje în tubul prelungitor: detașați tubul, îndepărtați resturile și montați-l la loc.

Blocaje în peria motorizată: consultați secțiunea „Curățarea periei motorizate”.

If debris blocks the airflow, the overcurrent protection will cut power to the motorized floor brush, causing it to stop. Immediately turn off the vacuum, inspect the floor brush and extension tube, and remove any obstructions. After clearing the blockage and allowing the components to cool, the vacuum can be used again.

To remove blockages from the extension tube: detach the extension tube, clear any debris, and reattach.

To remove blockages from the motorized floor brush: refer to the section “Cleaning the Motorized Floor Brush”.

4.4 Curățarea periei motorizate *4.4 Cleaning the motorized floor brush*

1. Conform Figurii 5, mutați zăvorul de pe partea inferioară a periei motorizate în poziția deblocat, scoateți capacul rolei, apoi extrageți rola-perie. **Notă:** la scoaterea rolei se poate împrăștia praf.
2. Îndepărtați părul, blana de animale și resturile înfășurate pe rolă și scuturați praful rămas.
3. Dacă este necesar, clătiți rola cu apă curată. Asigurați-vă că rola este complet uscată înainte de remontare și reutilizare.

1. As shown in Figure 5, move the latch at the bottom of the motorized floor brush to the unlocked position, remove the roller cover, and then pull out the roller brush. **Note:** some dust may escape when removing the roller.
2. Remove hair, pet fur, and debris wrapped around the roller, and shake off any remaining dust.
3. If necessary, rinse the roller with clean water. Ensure the roller is completely dry before reinstalling and using it again.

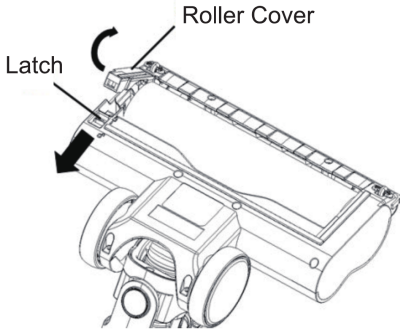

Figures. 5

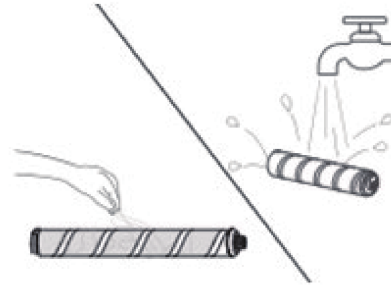

Figures. 6

5 Probleme frecvente *Common issues*

Important *Important notice*

Dacă observați că aspiratorul funcționează anormal, opriți-l și deconectați-l imediat de la alimentare.

If you notice the vacuum cleaner operating abnormally, turn it off and disconnect the power immediately.

Simptom *Fault symptom*	Cauză posibilă *Possible cause*	Soluție *Solution*
Aparatul nu pornește *Device will not power on*	Baterie descărcată *Battery is low*	Încărcați bateria conform secțiunii „Încărcarea aparatului”. *Charge the battery properly as described in the “Device Charging” section.*
Aspiratorul nu aspiră sau aspiră slab *Vacuum cleaner has no suction or weak suction*	Recipientul de praf este plin *Dustbin is full*	Goliți recipientul de praf. *Empty the dustbin.*
	Peria sau orificiul de aspirație este blocat *Floor brush or air inlet is blocked*	Consultați secțiunea „Îndepărtarea blocajelor”. *Refer to “Removing Obstructions”.*
	Recipientul sau filtrul montat incorect *Dustbin or filter incorrectly installed*	Montați corect recipientul sau filtrul. *Reinstall the dustbin or filter correctly.*
Praf sau resturi ies din aspirator *Dust or debris leaking from the vacuum cleaner*	Recipientul de praf este plin *Dustbin is full*	Goliți recipientul de praf. *Empty the dustbin.*
	Recipientul sau filtrul montat incorect *Dustbin or filter incorrectly installed*	Montați corect recipientul sau filtrul. *Reinstall the dustbin or filter correctly.*
Pe ecranul LED apare E3 *LED display shows E3*	Rolă-perie încurcată sau blocată; protecția la supracurent s-a activat *Roller brush tangled or jammed; overcurrent protection activated*	Consultați secțiunea „Îndepărtarea blocajelor”. *Refer to “Removing Obstructions”.*
Autonomie scurtă după încărcare *Short battery runtime after charging*	Timp de încărcare insuficient *Insufficient charging time*	Încărcați bateria conform secțiunii „Încărcarea aparatului”. *Charge the battery properly as described in the “Device Charging” section.*
	Uzura bateriei *Battery aging*	Înlocuiți cu un acumulator original de la producător. *Replace with an original battery from the manufacturer.*

- Folosiți numai acumulatorul original livrat împreună cu aspiratorul.
- Dacă acumulatorul trebuie înlocuit, contactați un service autorizat.

- Only use the original battery supplied with the vacuum cleaner.
- If the battery needs to be replaced, please contact authorized service.

- Nu folosiți acumulatorul în alte scopuri decât pentru acest aspirator.

- Do not use the battery for purposes other than this vacuum cleaner.

6 Substanțe restricționate *Restricted substances statement*

Denumirea produsului electronic: aspirator

Tabelul substanțelor periculoase și al conținutului acestora — SJ/T 11364-2014

Electronic Product Name: Vacuum Cleaner

Table of Hazardous Substances and Their Contents — SJ/T 11364-2014

Componentă *Part name*	**Pb** Plumb *Lead*	**Hg** Mercur *Mercury*	**Cd** Cadmiu *Cadmium*	**Cr(VI)** Crom hexavalent *Hexavalent chromium*	**PBB** Bifenili polibromurați *Polybrominated biphenyls*	**PBDE** Eteri difenilici polibromurați *Polybrominated diphenyl ethers*
Piese din plastic (ABS) *Plastic part (ABS)*	O	O	O	O	O	O
Piese din plastic (PP) *Plastic part (PP)*	O	O	O	O	O	O
Piese din plastic (PA66) *Plastic part (PA66)*	O	O	O	O	O	O
Garnituri (EVA) *Sealing part (EVA)*	O	O	O	O	O	O
Motor *Motor*	O	O	O	O	O	O
Elemente de fixare *Hardware*	O	O	O	O	O	O
Componente din burete *Sponge component*	O	O	O	O	O	O
Cablu de alimentare *Power cord*	X	O	O	O	O	O
Ambalaj tipărit *Printed packaging*	O	O	O	O	O	O
Burete de ambalare *Packaging sponge*	O	O	O	O	O	O
Ansamblu placă electronică *Circuit board assembly*	X	O	O	O	O	O

- Tabelul este întocmit conform cerințelor SJ/T 11364-2014.
- **O**: conținutul substanței periculoase în toate materialele omogene ale componentei este sub limita prevăzută în GB/T 26572-2011.
- **X**: conținutul substanței periculoase în cel puțin un material omogen al componentei depășește limita prevăzută în GB/T 26572-2011.

- This table is prepared in accordance with the requirements of SJ/T 11364-2014.
- **O**: indicates that the content of the hazardous substance in all homogeneous materials of the component is below the limit specified in GB/T 26572-2011.
- **X**: indicates that the content of the hazardous substance in at least one homogeneous material of the component exceeds the limit specified in GB/T 26572-2011.

- Componentele marcate cu „X” arată că, din cauza limitărilor tehnologice actuale, substanțele sau elementele nocive nu pot fi încă înlocuite complet. Situația va fi îmbunătățită pe măsura evoluției tehnologice.

- Components marked with “X” show that, due to current global technological and process limitations, it is not yet possible to completely substitute non-environmentally friendly substances or elements. Improvements will be made gradually as technology advances.

Aspirator vertical fără fir

Cordless Stick Vacuum Cleaner

V20

support@teendow.com

Păstrați acest manual pentru consultare ulterioară.

Keep this manual for future reference.