MODEL PF17

Hrănitor inteligent cu aplicație / *Smart APP Control Pet Feeder*

MANUAL DE UTILIZARE · USER MANUAL

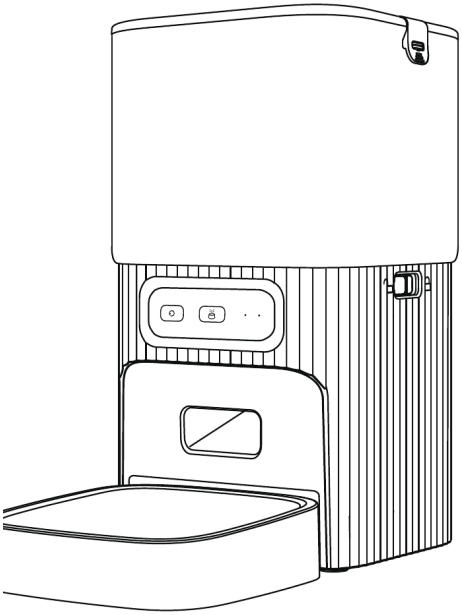

Citiți manualul înainte de utilizare și păstrați-l pentru consultare ulterioară.
Read the user manual before use and keep it for further reference.

Fabricat în China · Made in China · RO / EN

Cuprins • *Contents*

1. Instalare și prezentare	*1. Hardware installation and introduction*	03
2. Instalarea aplicației	*2. Software installation*	11
3. Hrănirea	*3. Feeding*	17
4. Curățare și întreținere	*4. Cleaning and maintenance*	27
5. Specificații	*5. Specifications*	28
6. Depanare	*6. Troubleshooting*	29
7. Instrucțiuni de siguranță	*7. Safety instructions*	30
8. Notă de conformitate	*8. Notice*	31

Conformitate FCC *FCC compliance*

Acest aparat respectă Partea 15 din normele FCC. Funcționarea este supusă următoarelor două condiții: (1) aparatul nu trebuie să provoace interferențe dăunătoare și (2) aparatul trebuie să accepte orice interferență recepționată, inclusiv interferențe care pot provoca o funcționare nedorită.

This device complies with Part 15 of the FCC Rules. Operation is subject to the following two conditions: (1) this device may not cause harmful interference, and (2) this device must accept any interference received, including interference that may cause undesired operation.

1 Instalare și prezentare *Hardware installation and introduction*

1.1 Conținutul pachetului *1.1 What is in the box*

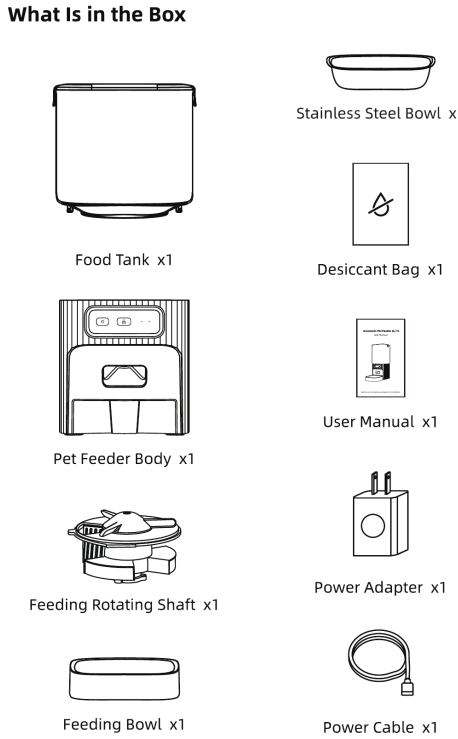

Rezervor de hrană × 1
Food tank × 1

Corpul hrănitorului × 1
Pet feeder body × 1

Ax rotativ de dozare × 1
Feeding rotating shaft × 1

Bol de hrănire × 1
Feeding bowl × 1

Bol din oțel inoxidabil × 1
Stainless steel bowl × 1

Pliculeț desicant × 1
Desiccant bag × 1

Manual de utilizare × 1
User manual × 1

Adaptor de alimentare × 1
Power adapter × 1

Cablu de alimentare × 1
Power cable × 1

1.2 Prezentarea produsului *1.2 Product overview*

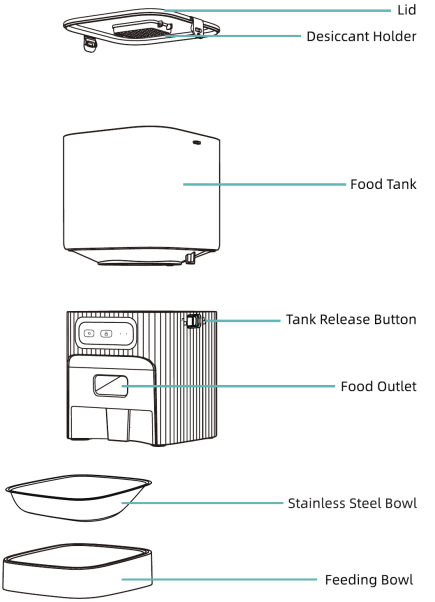

02

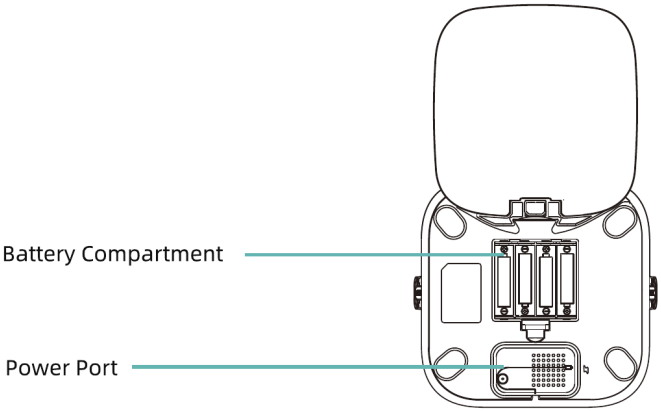

Legenda ilustrației *Illustration key*

Lid	Capac
Desiccant Holder	Suport pentru desicant
Food Tank	Rezervor de hrană
Tank Release Button	Buton de eliberare a rezervorului
Food Outlet	Orificiu de dozare
Stainless Steel Bowl	Bol din oțel inoxidabil
Feeding Bowl	Bol de hrănire
Battery Compartment	Compartiment baterii
Power Port	Mufă de alimentare

1.3 Bateriile de rezervă *1.3 Battery*

Bateriile de rezervă sunt concepute ca soluție temporară pentru situațiile în care se întrerupe alimentarea externă. Alimentat doar de la baterii, aparatul intră în modul de repaus după 1 minut de inactivitate. În acest mod, conexiunea la rețea și toate operațiunile din aplicație sunt indisponibile. Aparatul va hrăni totuși normal la orele programate.

The back-up battery is designed as a short-term alternative when the external power is cut. With battery supply only, the feeder will go into sleep mode after 1 minute of no operation. In sleep mode, the network and all operations in the App will be unavailable. The feeder will still feed normally at the scheduled feeding time.

Notă *Note*

Bateriile reîncărcabile nu sunt recomandate: pot genera indicații eronate ale nivelului de încărcare.

Rechargeable batteries are not recommended. Rechargeable batteries may cause inaccurate power indications.

1.4 Panoul de comandă *1.4 Control panel*

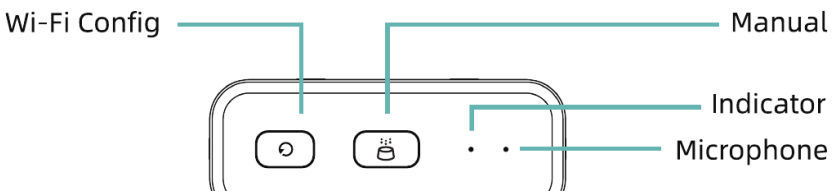

Legenda ilustrației *Illustration key*

Wi-Fi Config	Configurare Wi-Fi
Manual Feeding	Hrănire manuală
Indicator	LED indicator
Microphone	Microfon

Configurare Wi-Fi *Wi-Fi Config*	Țineți apăsat 5 secunde pentru resetarea conexiunii Wi-Fi și a tuturor setărilor aparatului. *Long press 5 s to reset the Wi-Fi connection settings and all the feeder settings.*
Hrănire manuală *Manual Feeding*	Apăsați de două ori pentru o hrănire manuală. Cantitatea se setează din aplicație; implicit este 1 porție. *Double press to start manual feeding. The feeding amount can be set in the App; the default is 1 portion.*

Notă *Note*

Pentru resetarea aparatului, apăsați simultan butonul de hrănire manuală și butonul OK/Setare timp de 3 secunde, până când toate pictogramele de pe ecran se aprind. Resetarea este completă.

To reset the feeder, press the Manual Feeding button and the OK/Setting button simultaneously for 3 seconds until all icons on the screen light up; the resetting is complete.

1.5 Montarea aparatului *1.5 Hardware installation*

1. Montați axul rotativ de dozare în poziția corectă, conform ilustrației.

1. Install the feeding rotating shaft into the right position according to the instructions.

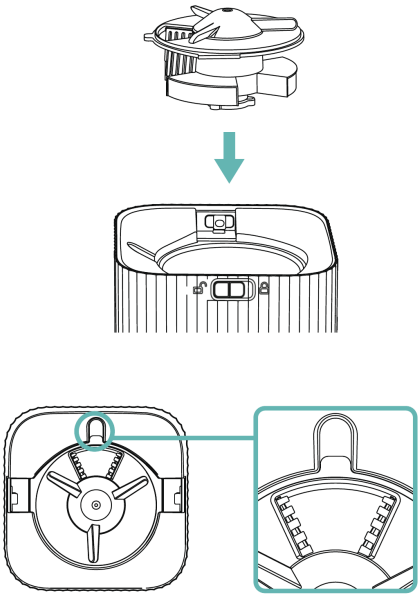

05

2. Montați rezervorul de hrană pe corpul aparatului și blocați-l.

2. Attach the food tank to the feeder body and lock it.

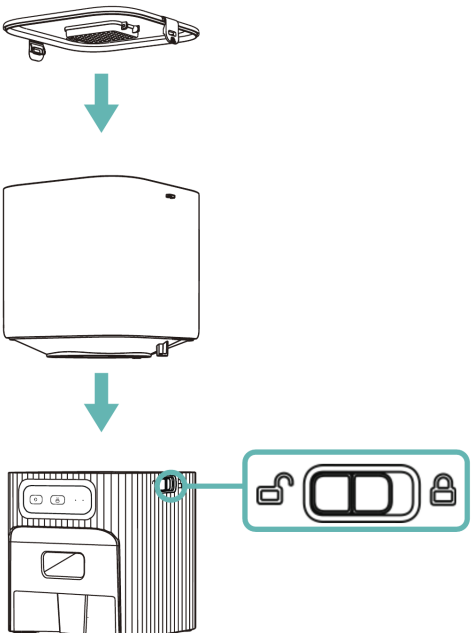

3. Conectați adaptorul de alimentare și montați 4 baterii AA.

3. Connect the power adapter and install 4× AA batteries.

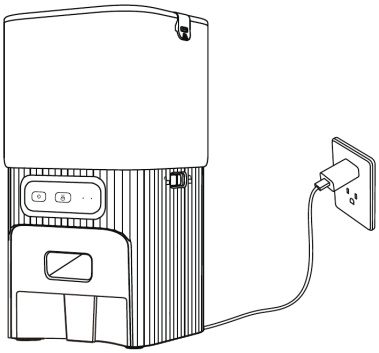

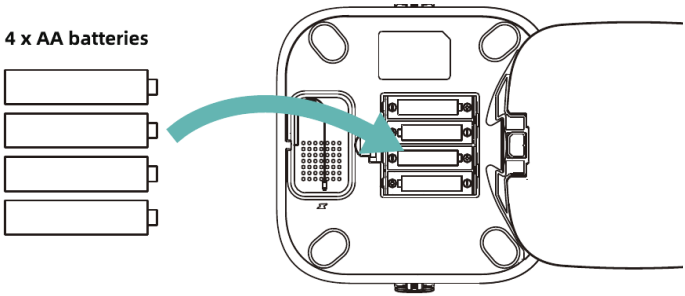

- **Pornire — alimentare dublă.** Conectați cablul de alimentare și montați bateriile ca rezervă, în caz de pană de curent. Aparatul poate funcționa și numai pe baterii.
- **Oprire.** Deconectați cablul de alimentare și scoateți bateriile.

4. Montați bolul de hrănire.

- **Power on — dual power modes.** Connect the power cable and install the batteries as a backup in case of power cuts. The feeder can run on batteries alone.
- **Power off.** Unplug the power cable and remove the batteries.

4. Install the feeding bowl.

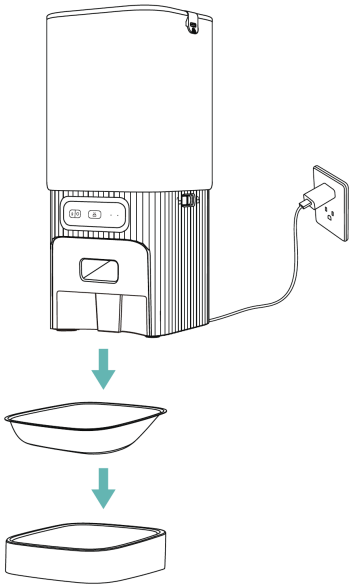

5. Adăugați hrană în rezervor, puneți pliculețul desicant în suportul său și blocați capacul.

- Se recomandă înlocuirea pliculețului desicant în fiecare lună, pentru păstrarea prospețimii hranei.

5. Add food to the tank, place the desiccant bag into the desiccant holder and lock the lid.

- It is recommended to replace the desiccant bag every month to keep food fresh.

- Scoateți întotdeauna pliculețul desicant înainte de a curăța capacul.

- Always remove the desiccant bag before cleaning the lid.

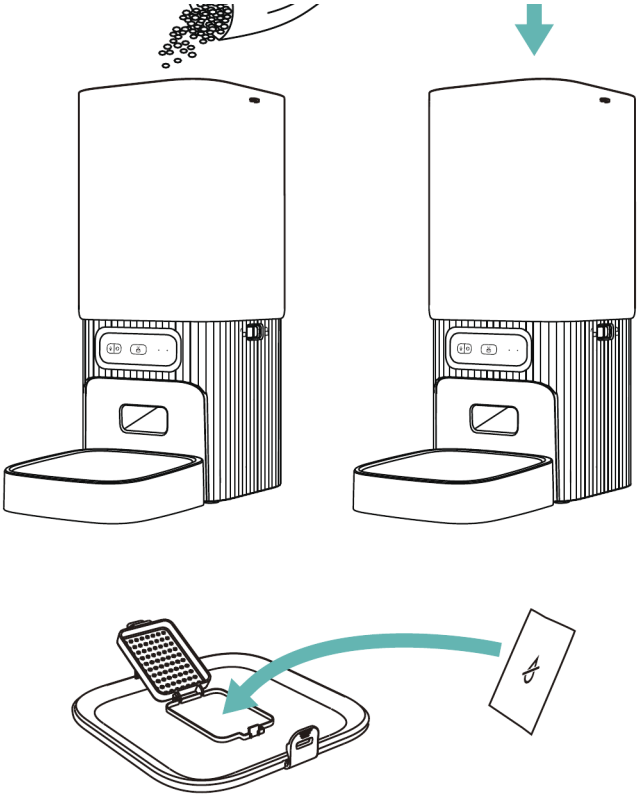

09

2 Instalarea aplicației *Software installation*

2.1 Adăugare prin Bluetooth *2.1 Add pet feeder via Bluetooth*

1. Înainte de a folosi aplicația, activați Bluetooth pe telefon.

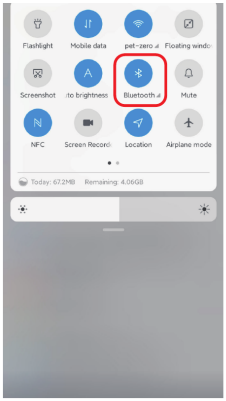

1. Before App operation, please enable the mobile phone's Bluetooth function.

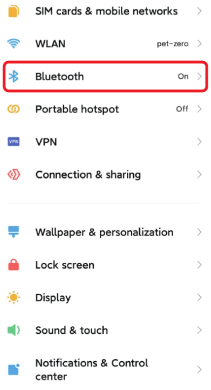

2. Căutați în magazinul de aplicații sau scanați codul QR de mai jos pentru a descărca și instala **Pet Zero**.

2. Search the App Store or scan the QR code below to download and install **Pet Zero**.

Pet Zero

Download Website 1

Download Website 2

3. Deschideți aplicația, citiți și acceptați politica de confidențialitate, apoi creați un cont nou sau autentificați-vă. La înregistrare sau autentificare, alegeți corect țara sau regiunea.

3. Run the App, read and agree to the privacy policy, then register a new account or log in to a registered account. When registering or logging in, please choose the correct country or area.

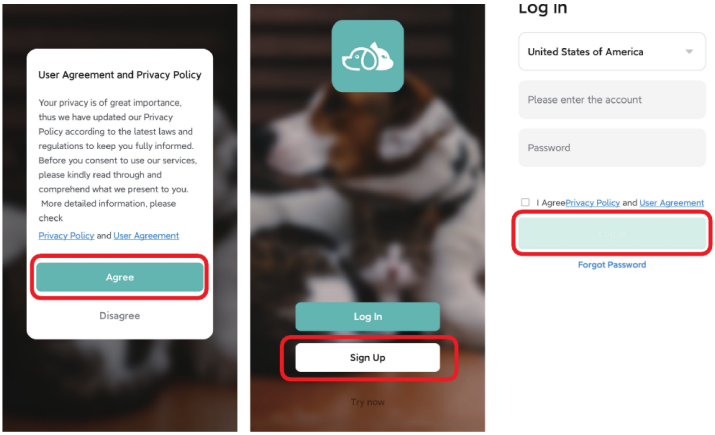

4. Apăsați **Add Device** sau **+** pentru a adăuga un hrănitor nou. Aplicația poate cere permisiuni și activarea Bluetooth, menționată la pasul 1. Aceste permisiuni sunt esențiale — acordați-le și porniți Bluetooth.

4. Tap **Add Device** or **+** to add a new pet feeder. The App may ask for certain permissions and to turn on Bluetooth, as mentioned in step 1. These permissions are very important for the App, so please allow them and turn on Bluetooth.

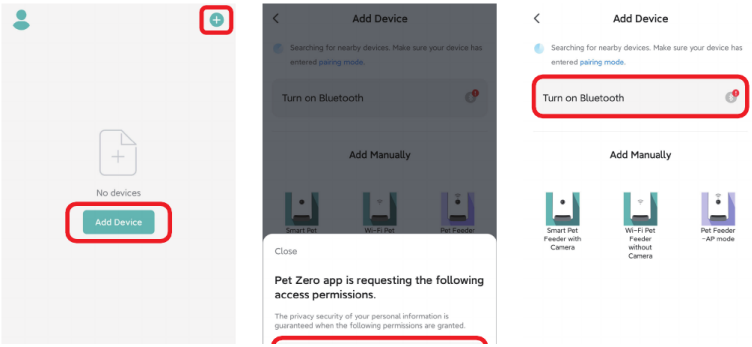

5. Porniți aparatul și verificați dacă LED-ul clipește **roșu**. Dacă LED-ul are orice altă stare, țineți apăsat butonul de configurare Wi-Fi aproximativ 5 secunde, pentru resetare. Telefonul va detecta automat aparatul prin Bluetooth. După detectare, aplicația afișează un mesaj de confirmare. Dacă nu apare, verificați din nou LED-ul. Apăsați **Add**.

5. Power on the feeder and check whether the indicator is flashing **RED**. If the indicator LED is in any other state, press and hold the Wi-Fi config button for about 5 seconds to reset the feeder. The phone will then detect the feeder by Bluetooth automatically. Once detected, the App will show a message asking to add the feeder. If not, check the feeder's indicator LED carefully. Tap **Add**.

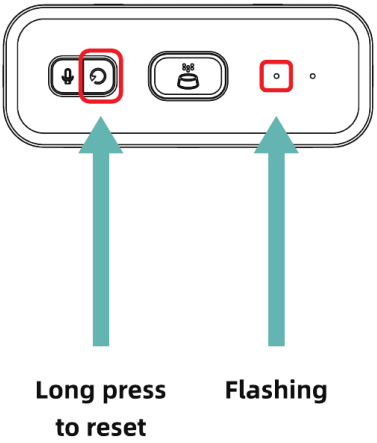

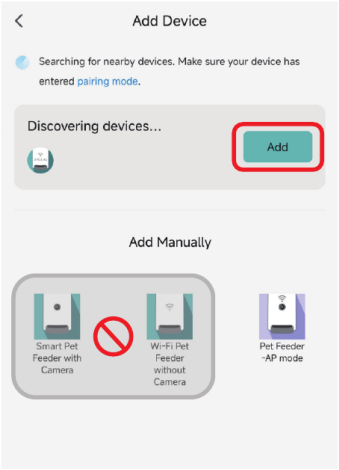

Statutul LED-ului indicator *Indicator LED status*

Roșu intermitent *Flashing in RED*	Aparatul așteaptă configurarea rețelei Wi-Fi. *Feeder is waiting for Wi-Fi network configuration.*
Alb intermitent *Flashing in WHITE*	Aparatul este configurat pentru rețeaua Wi-Fi și încearcă să se conecteze. Dacă nu reușește, clipește rapid, continuu. *Feeder is configured for the Wi-Fi network and trying to connect. If the connection fails, it keeps flashing rapidly.*
Alb continuu *Always on in WHITE*	Aparatul este conectat la Wi-Fi. LED-ul poate fi dezactivat din setări. *Feeder is connected to the Wi-Fi network. It can be turned off in the settings.*
Stins *Always off*	Aparatul este alimentat doar de la baterii sau a fost oprit manual. *Feeder is only powered by battery, or it was turned off manually.*

6. Completați datele rețelei Wi-Fi. Numele rețelei apare automat în câmpul dedicat. Introduceți parola și apăsați **Next**.

6. Fill in the Wi-Fi network information. The name of the Wi-Fi network will appear in the textbox automatically. Enter the Wi-Fi password and tap **Next**.

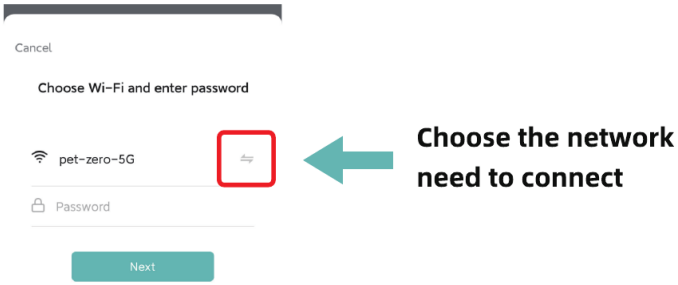

Observații importante *Important notice*

a) Parola este sensibilă la majuscule și minuscule.
When entering the password, be aware that it is case sensitive.

b) Alegeți o rețea Wi-Fi cu criptare WPA sau WPA2; criptarea WEP nu este acceptată.
Please choose a Wi-Fi network with WPA or WPA2 encryption; WEP encryption is not supported.

c) Asigurați-vă că aparatul nu este prea departe de router și reporniți routerul pentru o nouă încercare.
Make sure the feeder is not far away from the router, and reboot the router to try again.

d) Asigurați-vă că filtrarea adreselor MAC și izolarea dispozitivelor wireless sunt dezactivate pe router.
Make sure that MAC address filtering and wireless device isolation are turned off on the wireless router.

e) Aparatul poate să nu accepte semnalul unui repetor Wi-Fi.
The feeder may not support the Wi-Fi signal of a wireless repeater.

f) Dezactivați funcția „Dual frequency combo" din router.
Please turn off the "Dual frequency combo" function in the router.

7. Aparatul încearcă apoi să se conecteze la rețeaua Wi-Fi. Așteptați conectarea și apăsați **Done** pentru a finaliza adăugarea. Dacă nu reușește conectarea, verificați mai întâi observațiile importante de mai sus.

7. The feeder will then try to connect to the Wi-Fi network. Wait for the feeder to connect and tap **Done** to complete the adding process. If the feeder fails to connect, please check the important notice above first.

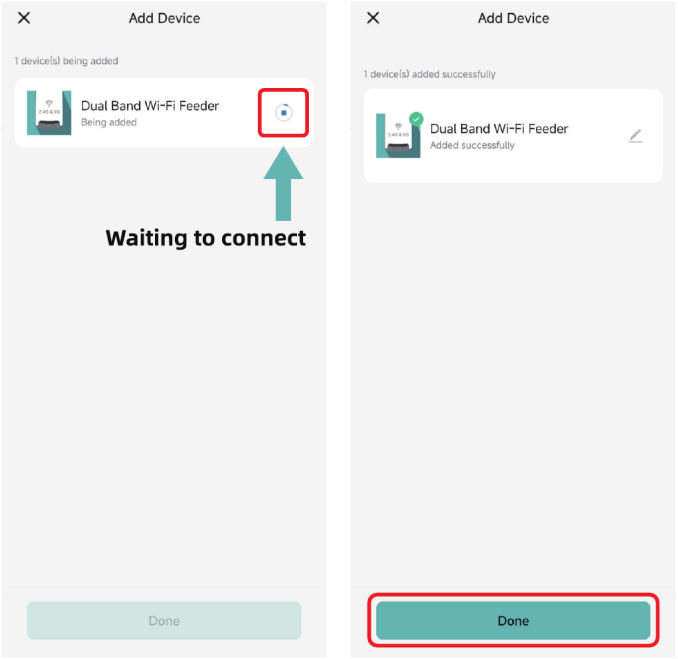

2.2 Adăugare prin modul AP *2.2 Add pet feeder via AP mode*

1. Dacă aparatul nu reușește să se conecteze la Wi-Fi, modul AP este varianta de rezervă pentru adăugare. Alegeți **Add manually** și apoi **Pet Feeder AP mode**. Atenție: celelalte 2 opțiuni din listă nu sunt potrivite pentru acest aparat — nu le alegeți. Completați datele rețelei Wi-Fi și apăsați **Next**. Porniți aparatul și verificați ca LED-ul să clipească **roșu**, la fel ca la adăugarea prin Bluetooth. Apăsați **Next**.

1. If the feeder fails to connect to the Wi-Fi network, AP mode is plan B for adding the feeder. Choose **Add manually** and then **Pet Feeder AP mode**. Note that the other 2 options in the list are not suitable for this feeder — please do not choose them. Fill in the Wi-Fi network information and tap **Next**. Power on the feeder and check that the indicator LED is flashing **RED**, as when adding by Bluetooth. Then tap **Next**.

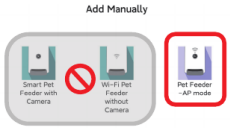

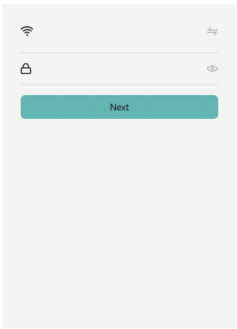

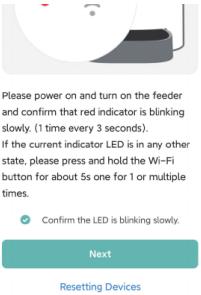

2. Aplicația vă cere apoi să comutați rețeaua telefonului pe rețeaua emisă de aparat. Mergeți la setările Wi-Fi ale telefonului și conectați-vă la rețeaua al cărei nume începe cu **SmartLife-**. Nu este necesară nicio parolă.

2. The App will then ask you to switch your mobile phone's network to a new network broadcast by the feeder. Go to the Wi-Fi settings on the mobile phone and connect to the Wi-Fi network starting with **SmartLife-**. No password is necessary.

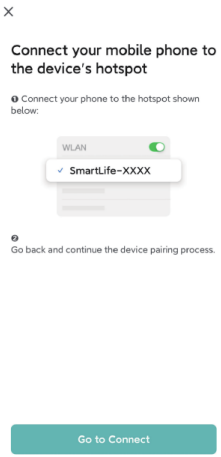

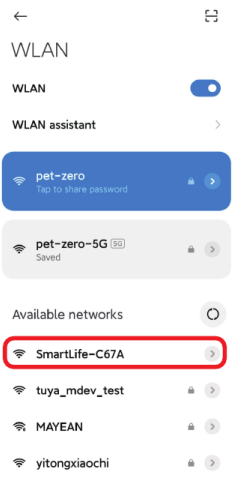

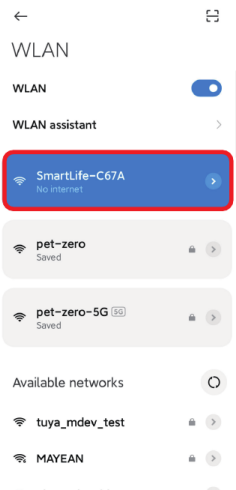

3. Reveniți în aplicație după conectare. Restul procesului este identic cu modul normal, descris mai sus.

3. Return to the App after the Wi-Fi is connected. The adding process is the same as in normal mode covered above.

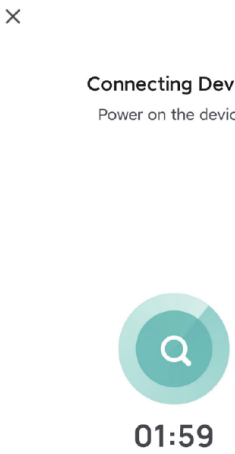

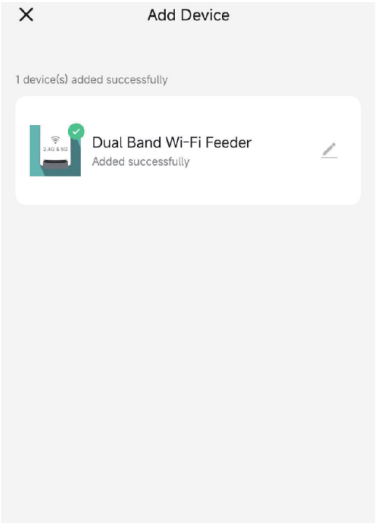

3 Hrănirea *Feeding*

3.1 Hrănire manuală *3.1 Manual feeding*

1. Deschideți interfața principală a aparatului. Alegeți numărul de porții și apăsați **Feed**. Aparatul hrănește imediat.

1. Enter the feeder's main interface. Choose the feeding portions and tap **Feed**. The feeder will feed immediately.

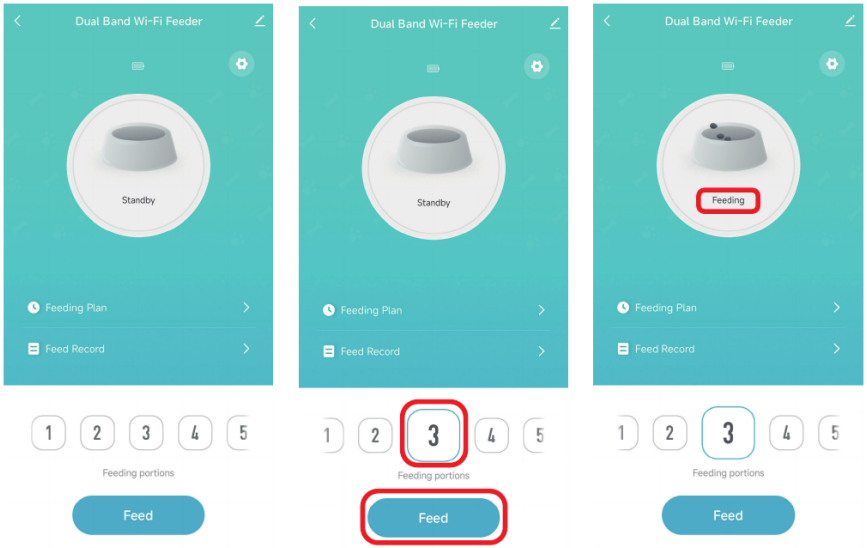

2. Puteți apăsa de două ori și butonul de hrănire manuală de pe aparat. Cantitatea se reglează din aplicație: apăsați pictograma de setări și stabiliți numărul de porții. Setarea pe 0 dezactivează funcția.

2. You can also double-click the manual feed button on the feeder. The feeding amount can be adjusted in the App: tap the settings icon and set up the feed amount. Setting it to 0 disables this function.

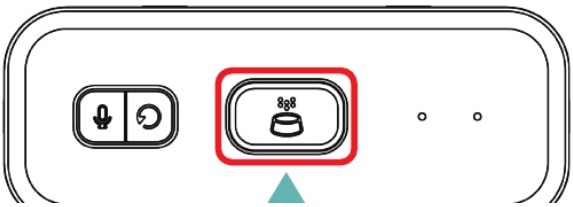

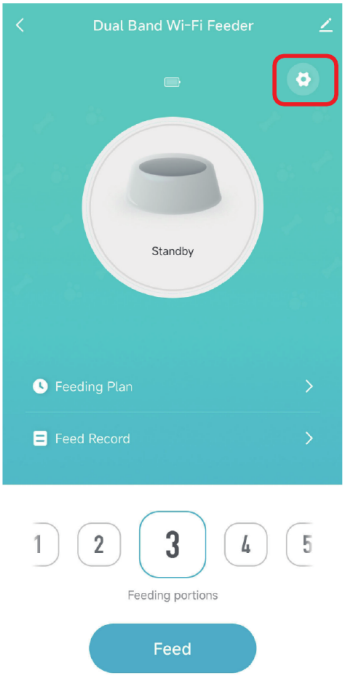

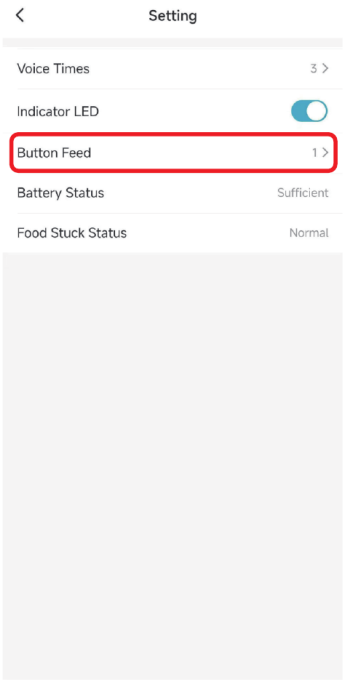

3.2 Hrănire programată *3.2 Timed feeding*

1. Aparatul permite programarea unui număr exact de porții la ore exacte. Apăsați **Feeding plan**, alegeți ora, regulile de repetare pentru fiecare zi a săptămânii și numărul de porții, apoi apăsați **Save**.

1. The pet feeder supports the scheduled feeding of exact portions at exact times. Tap **Feeding plan**, choose the feeding time, the repeat rules for each day of the week and the feed portions, then tap **Save**.

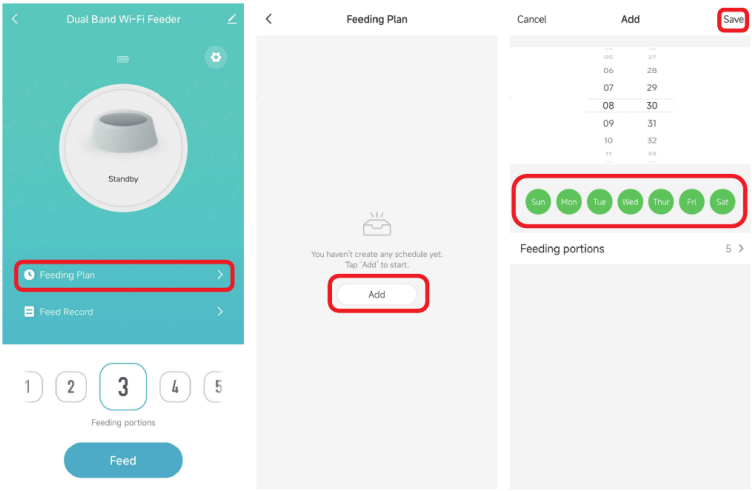

2. Se pot salva până la 15 programe de hrănire. Un program poate fi dezactivat din comutatorul propriu sau șters ținând apăsat pe el, pentru a accesa opțiunea de ștergere.

2. The feeder supports up to 15 feeding schedules. A schedule can be disabled with its own switch, or deleted by long-pressing the feeding schedule item to access the delete option.

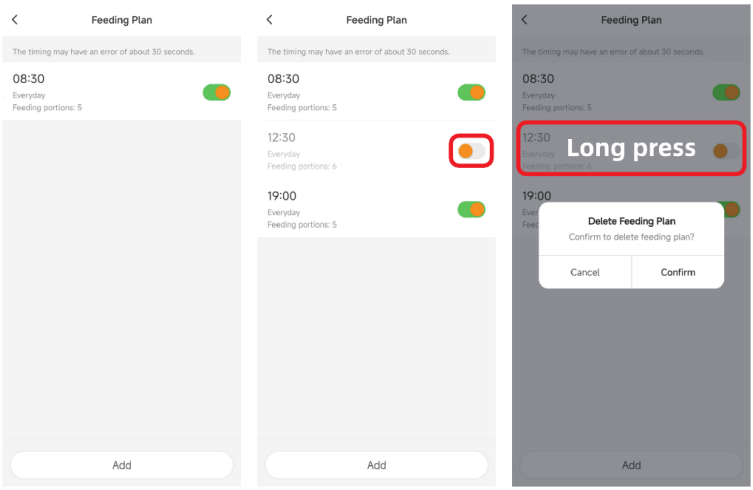

3.3 Mesajul de chemare la masă *3.3 Meal call*

1. Pentru a forma obiceiuri bune de hrănire, aparatul permite preînregistrarea unui mesaj de maximum 10 secunde, redat la fiecare hrănire.
2. Țineți apăsat butonul de înregistrare 3 secunde, până când aparatul emite un sunet scurt, apoi vorbiți în dreptul microfonului. Butonul trebuie ținut apăsat continuu pe toată durata înregistrării. La final, eliberați butonul — aparatul emite două sunete scurte.
3. După înregistrare, puteți asculta mesajul apăsând scurt butonul de înregistrare. Pentru a-l schimba, reînregistrați-l. Cu cât sunteți mai aproape de microfon, cu atât vocea se înregistrează mai puternic.
4. Implicit, mesajul se redă de 3 ori. Poate fi setat la maximum 5 repetări din *Voice times*. Setarea pe 0 dezactivează funcția.

1. To develop good feeding habits for pets, the feeder supports pre-recording a maximum of 10 seconds of audio, which is played during feeding.
2. Press and hold the record button for 3 seconds until the feeder makes a beep, then start talking at the microphone position. The record button must be held down continuously throughout the recording. When finished, release the button and the feeder will make two beeps.
3. After recording, you can preview the recorded audio by short-pressing the record button. To change the recording, please re-record it. The closer you are to the microphone, the louder your voice is recorded.
4. The default voice recording playback is 3 times. It can be customized up to 5 times from *Voice times*. Setting it to 0 disables the meal call function.

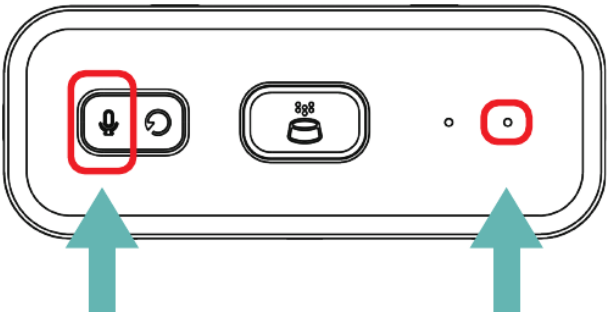

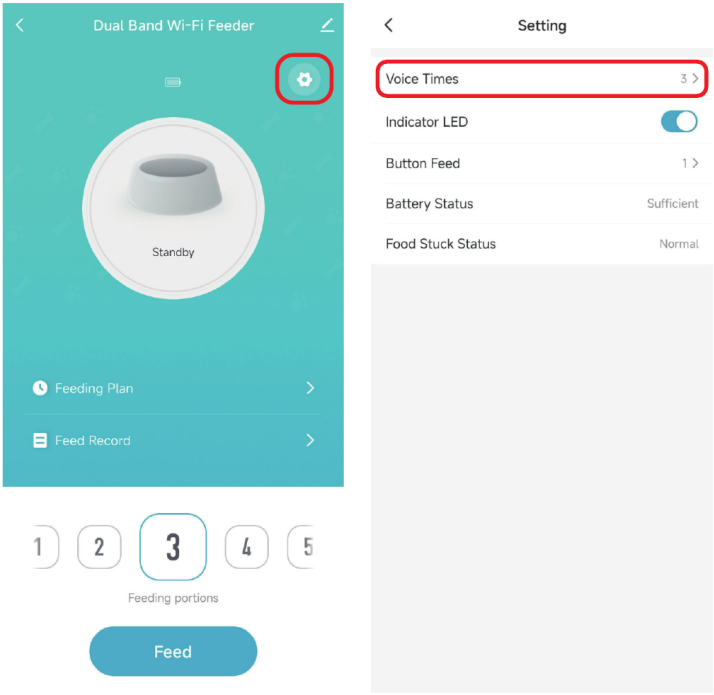

Notă *Note*

La hrănirea manuală, mesajul se redă o singură dată.

The feeder will play the meal call only once when feeding manually.

3.4 Istoric și alerte *3.4 Feeding records and alarm*

1. După fiecare hrănire se salvează o înregistrare în istoric. Apăsați **Feeding record** pentru a o consulta. Se afișează istoricul ultimelor 7 zile.

1. After feeding, there will be feeding records. Tap **Feeding record** to check them. The feeding records of the last 7 days will be shown.

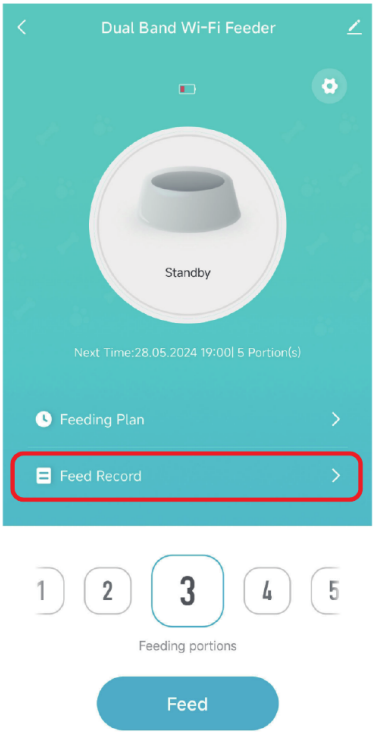

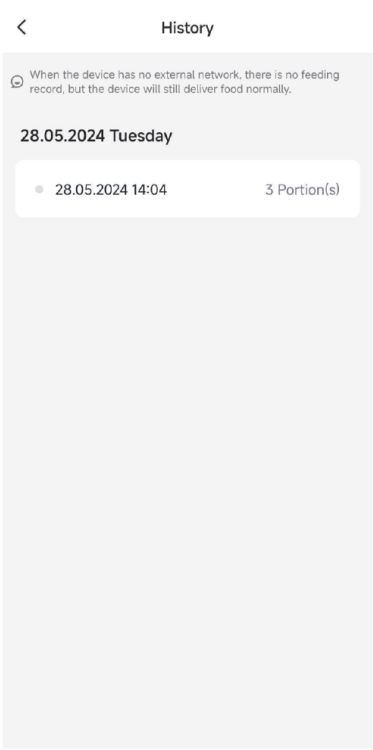

2. Când nivelul bateriei este scăzut sau hrana se blochează în aparat, în aplicație apare un mesaj. Mesajele de avertizare pot fi consultate în pagina aparatului și în centrul de mesaje.

2. When the battery level is low or food is stuck in the feeder, a message will appear in the App. Warning messages can be checked on the feeder page and in the message center.

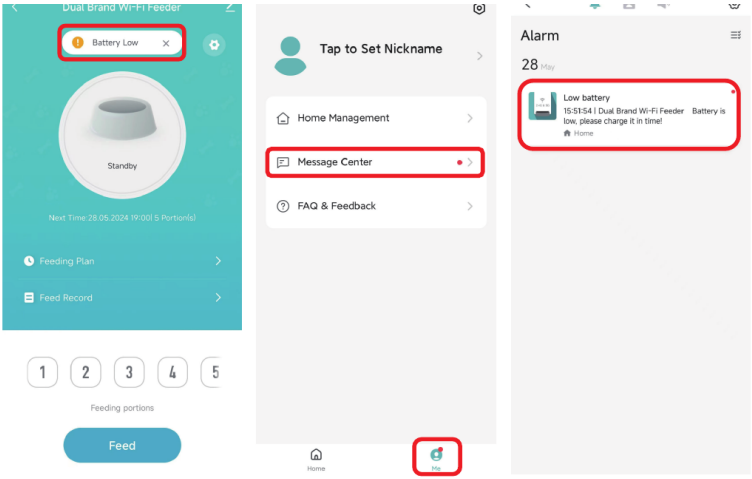

3.5 Alte setări *3.5 Others*

- **Setări comune.** Apăsați pictograma de creion pentru a deschide pagina de setări comune.
- **Device information** — informații despre aparat. Verificați ca fusul orar al aparatului să fie corect: trebuie să coincidă cu fusul orar al telefonului din momentul adăugării. Dacă este greșit, aparatul poate hrăni la ore incorecte — în acest caz, ștergeți aparatul și adăugați-l din nou.

- **Common settings.** Tap the pencil icon to access the common settings page.
- **Device information** — check the feeder information. Please make sure the time zone of the feeder is correct. It should be the same as the mobile phone's time zone when adding the feeder. If it is incorrect, the feeder may feed at incorrect times, so please remove the feeder and add it again.

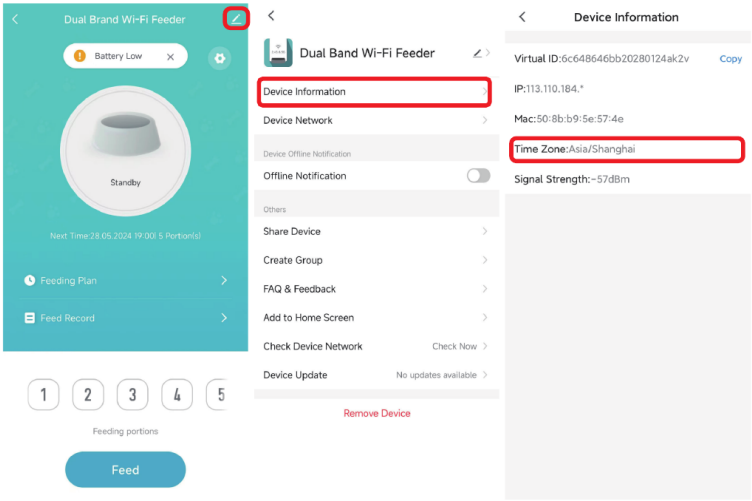

- **Share Device** — pentru a adăuga aparatul pe un al doilea telefon, creați un cont nou pe acel telefon, apoi partajați dispozitivul cu noul cont. Ambele conturi trebuie înregistrate în aceeași țară sau regiune.
- **Remove Device** — există 2 opțiuni care șterg aparatul din aplicație. Ambele permit reconfigurarea rețelei Wi-Fi. Dacă vreți să ștergeți toate setările din aparat, alegeți **Disconnect and wipe data**.

- **Share Device** — if you want to add the feeder to another mobile phone, register a new account on the new phone, then share the device with the new account. Please make sure that both accounts are in the same country or area when registering them.
- **Remove Device** — there are 2 options that will both remove the device from the App. You can re-configure the feeder's Wi-Fi network using either of them. If you wish to remove all the settings in the feeder, choose **Disconnect and wipe data**.

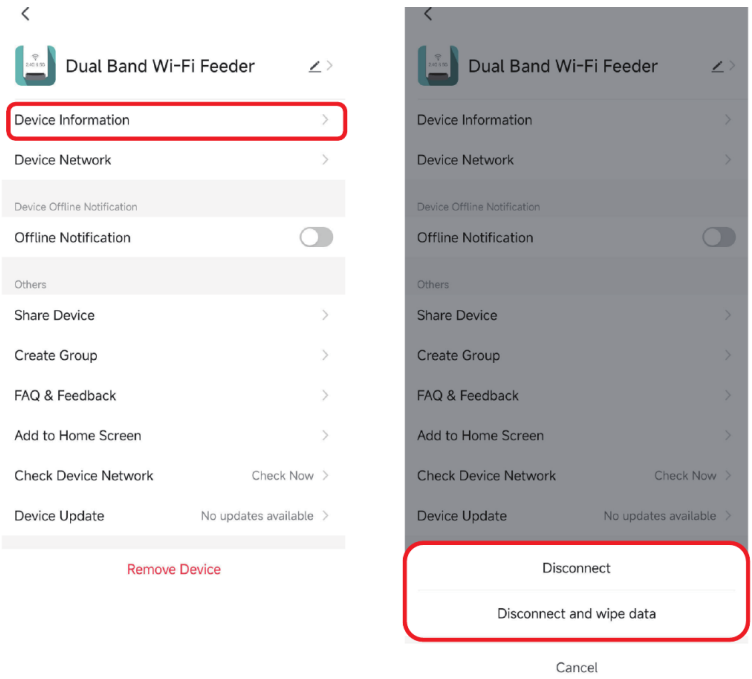

3.6 Ghid de dozare *3.6 Reference for portion setting*

7 L = 29 cupe, 4 L = 16,7 cupe, 1 cupă = 24 porții, 1 porție = 2 linguriță

7 L = 29 cups, 4 L = 16.7 cups, 1 cup = 24 portions, 1 portion = 2 tsp

Rație zilnică *Daily intake*	**Mese pe zi** *Meals per day*	**Porții pe masă** *Portions per meal*
1/2 cupă	2	6
	3	4
	4	3
1/3 cupă	2	4
	3	3 3 2
	4	2
2/3 cupă	2	8
	3	5 5 6
	4	4

Rație zilnică *Daily intake*	Mese pe zi *Meals per day*	Porții pe masă *Portions per meal*
3/4 cupă	2	9
	3	6
	4	4 4 5 5
9/10 cupă	2	11
	3	7 7 8
	4	5 5 6 6
1 cupă	2	12
	3	8
	4	6
1 1/4 cupă	2	15
	3	10
	4	7 7 8 8
1 1/2 cupă	3	12
	4	9
1 1/3 cupă	2	16
	3	10 11 11
	4	8
1 2/3 cupă	3	13 13 14
	4	10

Pe porție: 1/24 cupă (10,4 ml) · *Per portion: 1/24 cup (10.4 ml)*

4 Curățare și întreținere *Cleaning and maintenance*

Pentru sănătatea animalului, clătiți periodic bolul de hrănire, axul rotativ de dozare și rezervorul de hrană. Puteți folosi detergent, dar ștergeți piesele până se usucă sau lăsați-le să se usuce la aer înainte de utilizare.

For your pet's health, please regularly rinse the feeding bowl, the feeding rotating shaft and the food tank. You may use detergent, but be sure to wipe the parts dry or let them air dry before use.

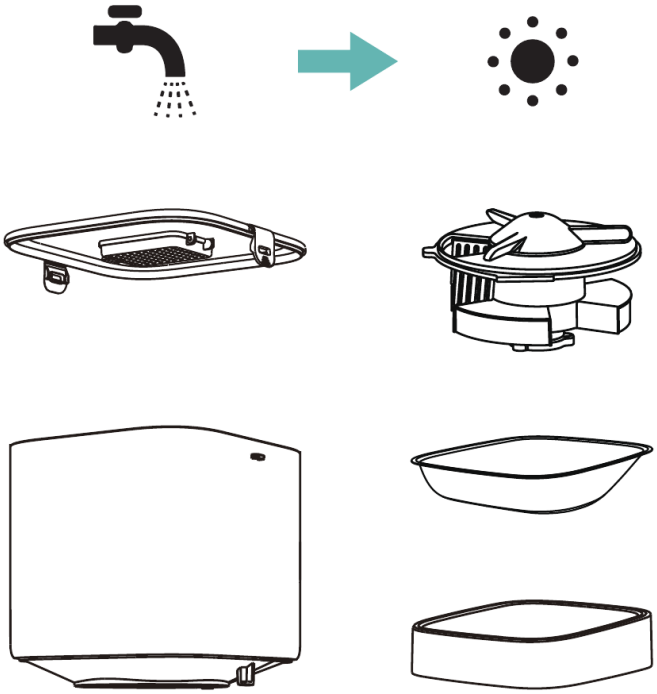

Corpul aparatului nu trebuie umplut cu apă. Curățați-l cu o lavetă uscată sau umedă.

The feeder body should not be filled with water. Please use a dry or damp cloth to clean it.

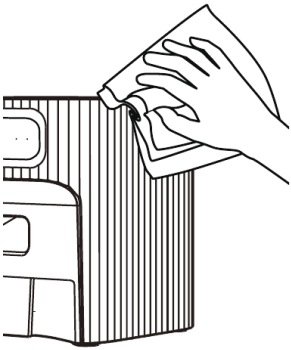



1. Deconectați de la priză înainte de curățare.
2. Nu spălați și nu scufundați corpul aparatului în apă.
3. Pentru a feri hrana de umezeală, uscați la aer sau ștergeți bine toate piesele după curățare.
4. Pentru sănătatea animalului, clătiți temeinic dacă ați folosit detergent.
5. Pentru păstrarea prospețimii hranei, înlocuiți pliculețul desicant o dată pe lună.

1. Unplug before cleaning.
2. Do not wash or soak the feeder body in water.
3. To keep food from moisture, air dry or wipe dry all parts after cleaning.
4. For the health of pets, rinse thoroughly if detergent is used for cleaning.
5. To keep food fresh, replace the desiccant bag once a month.

5 Specificații *Specifications*

Benzi Wi-Fi *Wi-Fi bands*	**2,4 & 5 GHz**
Adaptor de alimentare *Power adapter*	**AC 100–240 V intrare, DC 5 V ieșire**
Temperatură de funcționare *Operating temperature*	**0–45 °C / 32–113 °F**
Mufă externă *External socket*	**USB Type-C**

6 Depanare *Troubleshooting*

1 De ce nu reușește aparatul să se conecteze la rețeaua mea Wi-Fi?

Why did the feeder fail to connect to my Wi-Fi network?

Consultați observațiile importante din secțiunea 2.1. Puteți încerca adăugarea prin modul AP, în locul modului Bluetooth.

Please check the important notice in section 2.1 for help. You can try to add the feeder via AP mode instead of Bluetooth mode.

2 De ce hrănește aparatul la ore greșite?

Why does the feeder feed at the wrong time?

Verificați dacă fusul orar al aparatului este corect. Indicații despre fusul orar găsiți la secțiunea 3.5.

Please check that the time zone of the feeder is correct. You can find help about time zone information in section 3.5.

3 De ce LED-ul indicator este mereu stins?

Why is the indicator LED always off?

Există 2 motive. LED-ul se stinge când aparatul este alimentat doar de la baterii. De asemenea, LED-ul poate fi dezactivat manual din setări.

There are 2 reasons. The indicator LED is turned off when the feeder is powered by battery only. The indicator LED can also be disabled manually in the settings.

4 Cantitatea fiecărei porții nu este aceeași.

The food amount of each portion is not the same.

1) Primele porții pot varia, fără ca aparatul să fie defect; după circa 6 hrăniri, cantitățile devin aproape egale. 2) Verificați dacă jgheabul interior este blocat; dacă da, scoateți rezervorul și îndepărtați blocajul. 3) Verificați nivelul bateriilor, dacă adaptorul este conectat și dacă a existat o pană de curent cu adaptorul conectat și bateriile nemontate.

1) The first few portions may vary, but it doesn't mean the unit is faulty; after about 6 feedings the amounts should be almost even. 2) Check if the chute inside is blocked; if blocked, remove the food tank and then remove the blockage. 3) Check the battery level, whether the power adapter is connected, and whether a power outage occurred while the adapter was connected and batteries were not installed.

5 De ce nu se conectează aparatul la internet când este alimentat doar de la baterii?

Why can't my feeder connect to the internet when it is only powered by battery?

Alimentat doar de la baterii, aparatul intră în modul de repaus după 1 minut de inactivitate. În acest mod, conexiunea la rețea și toate operațiunile din aplicație sunt indisponibile. Aparatul va hrăni totuși normal la orele programate.

With battery supply only, the feeder goes into sleep mode after 1 minute of no operation. In sleep mode, the network and all operations in the App will be unavailable. The feeder will still feed normally at the scheduled feeding time.

6 Hrana nu iese din aparat.

The food won't come out.

1) Asigurați-vă că hrana din rezervor este uscată și că granulele au 2–15 mm / 0,07–0,6 in în diametru. 2) Verificați dacă jgheabul interior este blocat; dacă da, scoateți rezervorul și îndepărtați blocajul. 3) Verificați nivelul bateriilor, dacă adaptorul este conectat și dacă a existat o pană de curent cu adaptorul conectat și bateriile nemontate.

1) Please make sure the food in the tank is dry and the food size is within 2–15 mm / 0.07–0.6 in in diameter. 2) Check if the chute inside is blocked; if blocked, remove the food tank and then remove the blockage. 3) Check the battery level, whether the power adapter is connected, and whether a power outage occurred while the adapter was connected and batteries were not installed.

7 Instrucțiuni de siguranță *Safety instructions*

- Eliminați corespunzător toate materialele de ambalaj. Unele articole pot fi ambalate în pungi de plastic, care prezintă risc de sufocare. Nu le lăsați la îndemâna copiilor și a animalelor.
- Nu folosiți aparatul pentru animale care nu pot ajunge la bolul de hrănire sau care au dizabilități fizice.
- Nu scufundați niciodată baza în apă: se pot deteriora componentele electronice, precum panoul de comandă.
- Nu folosiți aparatul în aer liber. Verificați frecvent funcționarea, pentru a vă asigura că dozează corect. Nu folosiți hrană umedă, conservată sau moale.
- Nu demontați aparatul altfel decât este indicat în acest manual.
- Folosiți numai accesorii recomandate sau vândute de producător. Utilizarea altor accesorii poate crea situații periculoase.
- Nu modificați aparatul.
- Verificați aparatul după instalare. Nu îl conectați la priză dacă există apă pe cablu sau pe ștecher.
- Pentru a evita împiedicarea, poziționați întotdeauna cablul de alimentare în afara zonelor de trecere.
- Nu instalați și nu depozitați aparatul în locuri expuse intemperiilor sau la temperaturi sub 0 °C (32 °F).
- Folosiți baterii alcaline AA. Nu folosiți baterii reîncărcabile.
- Verificați periodic bateriile. Înainte de o absență mai lungă, înlocuiți-le întotdeauna cu unele noi.
- Nu ridicați aparatul de capac, de rezervorul de hrană sau de bol. Ridicați-l și transportați-l cu ambele mâini, de bază, ținându-l în poziție verticală.
- Potrivit exclusiv pentru hrană uscată, cu granule de 2–15 mm (0,07–0,6 in) în diametru. Granulele mai mari se pot bloca în orificiul de dozare.
- Nu introduceți degetele în orificiul de dozare și nu atingeți rotorul.
- Opriți aparatul când nu îl folosiți.

- Dispose of all packaging materials properly. Some items may be packed in plastic bags; these bags could cause suffocation. Keep them away from children and pets.
- Do not use the feeder with pets that are not able to reach the food tray, or with any physical disability.
- Do not immerse the base part in water at any time, as it may damage electronic components like the control panel.
- Do not use the feeder outdoors. Check its operation frequently to be sure it is dispensing properly. Do not use wet, canned or moist food.
- Do not disassemble the feeder other than as instructed in this user manual.
- Only use accessories recommended or sold by the manufacturer. The use of accessories not recommended or sold by the manufacturer may cause an unsafe condition.
- Do not modify the pet feeder.
- Examine the feeder after installation. Do not plug it in if there is water on the power cable or plug.
- To avoid tripping, always position the power cable out of the way of foot traffic.
- Do not install or store the pet feeder where it will be exposed to weather or to temperatures below 0 °C (32 °F).
- Use AA alkaline batteries to power the feeder. Do not use rechargeable batteries.
- Check the batteries regularly. Before leaving for an extended period of time, always replace the batteries with new ones.
- Do not lift the pet feeder by the lid, food tank or food bowl. Lift and carry it using both hands and the base, while keeping the feeder in an upright position.
- Suitable for dry food only, with kibble sizes ranging from 2–15 mm (0.07–0.6 in) in diameter. Larger kibble may get stuck at the food outlet.
- Do not put your fingers into the food outlet or let your fingers touch the rotor.
- Power off the device when it's not in use.

8 Notă de conformitate *Notice*

Acest aparat respectă Partea 15 din normele FCC. Funcționarea este supusă următoarelor două condiții: (1) aparatul nu trebuie să provoace interferențe dăunătoare și (2) aparatul trebuie să accepte orice interferență recepționată, inclusiv interferențe care pot provoca o funcționare nedorită.

- Modificările aduse acestui aparat, neaprobate expres de partea responsabilă de conformitate, pot anula dreptul utilizatorului de a folosi echipamentul.
- Acest echipament a fost testat și s-a constatat că respectă limitele pentru un dispozitiv digital de Clasă B, conform Părții 15 din normele FCC. Aceste limite asigură o protecție rezonabilă împotriva interferențelor dăunătoare într-o instalație rezidențială. Echipamentul generează, folosește și poate emite energie de radiofrecvență și, dacă nu este instalat și folosit conform instrucțiunilor, poate provoca interferențe dăunătoare comunicațiilor radio. Nu există însă nicio garanție că interferențele nu vor apărea într-o anumită instalație.
- Dacă echipamentul provoacă interferențe dăunătoare recepției radio sau TV — ceea ce se poate determina oprind și pornind echipamentul — utilizatorul este încurajat să încerce una dintre următoarele măsuri: reorientarea sau repoziționarea antenei de recepție; mărirea distanței dintre echipament și receptor; conectarea echipamentului la o priză de pe alt circuit decât cel al receptorului; consultarea distribuitorului sau a unui tehnician radio/TV experimentat.
- Acest aparat și antena sa nu trebuie amplasate împreună sau folosite împreună cu altă antenă ori alt transmițător.

This device complies with Part 15 of the FCC Rules. Operation is subject to the following two conditions: (1) this device may not cause harmful interference, and (2) this device must accept any interference received, including interference that may cause undesired operation.

- Changes or modifications to this unit not expressly approved by the party responsible for compliance could void the user's authority to operate the equipment.
- This equipment has been tested and found to comply with the limits for a Class B digital device, pursuant to Part 15 of the FCC Rules. These limits are designed to provide reasonable protection against harmful interference in a residential installation. This equipment generates, uses and can radiate radio frequency energy and, if not installed and used in accordance with the instructions, may cause harmful interference to radio communications. However, there is no guarantee that interference will not occur in a particular installation.
- If this equipment does cause harmful interference to radio or television reception — which can be determined by turning the equipment off and on — the user is encouraged to try one or more of the following measures: reorient or relocate the receiving antenna; increase the separation between the equipment and receiver; connect the equipment into an outlet on a circuit different from that to which the receiver is connected; consult the dealer or an experienced radio/TV technician for help.
- This device and its antenna(s) must not be co-located or operated in conjunction with any other antenna or transmitter.

Hrănitor inteligent cu aplicație

Smart APP Control Pet Feeder

Model PF17

Fabricat în China · Made in China

Păstrați acest manual pentru consultare ulterioară.

Keep this manual for future reference.