SEVESHOP

MANUAL DE UTILIZARE

USER MANUAL

Fântână inteligentă cu senzor pentru animale · Smart Sensor Pet Water Dispenser

MODEL PC-W1



SUPORT CLIENȚI · CUSTOMER SUPPORT

contact@seveshop.ro

Română English

ROMÂNĂ

1 Despre produs

Fântâna inteligentă PC-W1 oferă apă proaspătă animalului de companie. Are trei moduri de curgere — **cu senzor**, **temporizat** și **continuu** — și funcționează pe acumulator reîncărcabil prin Type-C, deci nu are nevoie de priză lângă bol.

> Citiți integral acest manual înainte de utilizare și păstrați-l pentru consultare ulterioară.

Date tehnice

CARACTERISTICĂ	VALOARE
Model	**PC-W1**
Tensiune nominală	**5 V DC**
Putere nominală	**5 W**
Încărcare	**Type-C (USB)**
Moduri	**cu senzor · temporizat · continuu**
Alimentare	**acumulator reîncărcabil**

Important: Ansamblul de control cu senzor nu trebuie scufundat niciodată în apă. Ștergeți-l doar cu o lavetă bine stoarsă.

2 Structura produsului

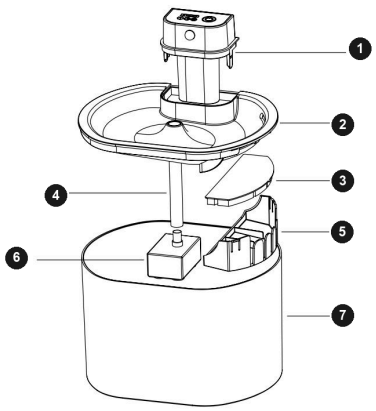

1. Ansamblu de control cu senzor
2. Capac superior
3. Element filtrant
4. Tub de silicon
5. Grilă de filtrare
6. Pompă de apă
7. Rezervor de apă

3 Instalarea produsului

1. După ce scoateți componentele din ambalaj, curățați-le temeinic. Ansamblul de control cu senzor (1) nu se scufundă în apă.
2. Deschideți capacul superior (2) și verificați ca tubul de silicon (4) să lege pompa (6) de capacul superior. Ambele capete ale tubului trebuie introduse complet (foto 1).

3. Umpleți rezervorul (7) cu apă potabilă.
4. Așezați buretele filtrant de bumbac în carcasa filtrului, apoi închideți carcasa (foto 2).

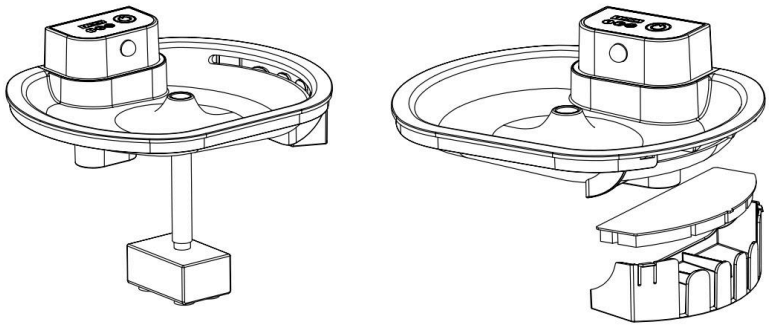

Foto 1 (stânga) — tubul de silicon conectat între pompă și capacul superior, cu ambele capete introduse complet. **Foto 2** (dreapta) — buretele filtrant așezat în carcasa filtrului, apoi acoperit.

4 Utilizare

1. Apăsați o dată butonul de pornire. Fântâna pornește în modul cu senzor (implicit).
2. În timpul funcționării, o apăsare afișează nivelul acumulatorului, iar următoarele apăsări schimbă modul de curgere.
3. Țineți apăsat butonul cel puțin 2 secunde pentru oprire.

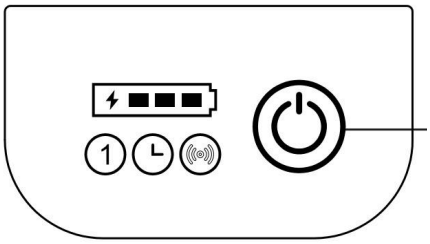

Moduri de curgere

MOD	CUM FUNCȚIONEAZĂ
Cu senzor (implicit)	Modul implicit după pornire. Apa pornește când un animal sau o persoană se apropie din față, într-un arc de 120° și pe o rază de 1,2 m. Animalul trebuie să se miște în această zonă.
Temporizat	Apa curge 30 de secunde la fiecare 20 de minute, în ciclu continuu.
Continuu	Apa curge continuu timp de 1 oră, apoi fântâna trece automat în modul cu senzor. Util pentru interacțiune sau pentru a încuraja animalul să bea.

Indicatorul acumulatorului afișează 4 bare la încărcare completă și clipește în timpul încărcării. Când acumulatorul este aproape descărcat, ultima bară clipește lent.

5 Indicatoare luminoase

- După pornire, indicatorul modului ales rămâne aprins în timpul funcționării. La finalul timpului programat, lumina clipește lent și se stinge după 2 minute: fântâna intră în modul economic, dar funcționează normal.
- **Lumină albastră** deasupra senzorului: fântâna funcționează normal. Lumina albastră este aprinsă cât timp pompa funcționează.
- **Lumină roșie** deasupra senzorului: lipsă de apă sau defecțiune a pompei — vezi secțiunea 9, Depanare.

6 Încărcare

1. Folosiți cablul Type-C din pachet. Adaptorul nu este inclus: puteți folosi un încărcător de telefon sau o priză USB, cu ieșire de 5 V DC.
2. Deschideți capacul de silicon din spatele ansamblului de control și conectați cablul.
3. Fântâna poate funcționa în timpul încărcării, dar este recomandat să scoateți ansamblul de control și să îl încărcați într-un loc uscat.

7 Instrucțiuni de siguranță

- Folosiți produsul strict conform instrucțiunilor; altfel, este posibil să nu funcționeze corect sau să se deterioreze.
- Nu folosiți și nu depozitați produsul la temperaturi ridicate, lângă foc sau în medii umede.
- Încărcați doar cu un adaptor USB de 5 V DC conform standardelor în vigoare; altfel, puteți deteriora produsul sau pot apărea probleme de siguranță.
- Țineți fântâna pe o suprafață orizontală în timpul utilizării; altfel, se poate răsturna sau poate să nu funcționeze.
- Nu scufundați componentele ansamblului de control. Pentru curățare, ștergeți-le cu o lavetă bine stoarsă și ștergeți capacul USB; nu deschideți capacul USB la curățare.
- Cu excepția încărcării, țineți închis capacul de silicon al portului Type-C, ca apa să nu ajungă la placa electronică.
- Așezați fântâna la cel puțin 1 m de priză, ca apa să nu stropească priza când animalul bea.
- Nu spălați produsul în mașina de spălat vase.
- Nu turnați apă foarte fierbinte: temperatura apei nu trebuie să depășească 50 °C.

8 Întreținere periodică

- Schimbați apa și curățați rezervorul la 7 zile. Dacă aveți mai multe animale sau consumul este mare, puteți adăuga apă direct în tava de băut; apa curge în rezervor.
- Înlocuiți filtrul la 30 de zile și curățați pompa și tuburile, ca sistemul de apă să rămână curat și să preveniți bacteriile.
- Curățați și întrețineți pompa la 15 zile.
- Verificați tubul de silicon și conectorii. Dacă sunt deteriorați, contactați vânzătorul pentru piese de schimb.
- Verificați ca acel capac de silicon al portului de încărcare să fie bine închis.
- Curățați cu grijă suprafața ansamblului de control; nu îl scufundați în apă.

9 Depanare

PROBLEMĂ	CAUZĂ ȘI SOLUȚIE
Lumină roșie / nu curge apă	Lipsă de apă sau defecțiune a pompei. Umpleți rezervorul, verificați ca tubul de silicon să fie introdus complet la ambele capete și curățați pompa.
Nu pornește	Acumulatorul este descărcat. Încărcați cu un adaptor Type-C de 5 V DC și urmăriți indicatorul acumulatorului în timpul încărcării.
Senzorul nu reacționează	Animalul trebuie să se miște în zona de detecție din față (120°, 1,2 m). Păstrați zona senzorului curată și fără obstacole.

Pompa face zgomot	Nivelul apei este prea mic sau a intrat aer în pompă. Umpleți rezervorul și verificați ca pompa să fie complet scufundată.

Eliminarea deșeurilor



Nu aruncați aparatul împreună cu deșeurile menajere obișnuite. Predați-l unui centru de colectare a deșeurilor de echipamente electrice și electronice (DEEE), conform reglementărilor în vigoare. Acumulatorul se predă separat, la un punct de colectare pentru baterii uzate.

IMPORTATOR / DISTRIBUITOR

SEVE SHOP S.R.L.
Str. Bălții nr. 76, 107175, jud. Prahova, România
E-mail: office@seveshop.ro · Suport clienți: contact@seveshop.ro · seveshop.ro

1 About the Product

The PC-W1 smart water dispenser gives your pet fresh water. It has three flow modes — **sensor**, **timed** and **continuous** — and runs on a battery that recharges via Type-C, so it does not need a socket next to the bowl.

> Please read the entire manual before use, and keep it for future reference.

Specifications

FEATURE	VALUE
Model	**PC-W1**
Rated voltage	**5 V DC**
Rated power	**5 W**
Charging	**Type-C (USB)**
Modes	**sensor · timed · continuous**
Power source	**rechargeable battery**

Important: Never immerse the sensor control assembly in water. Wipe it only with a well-wrung damp cloth.

2 Product Structure

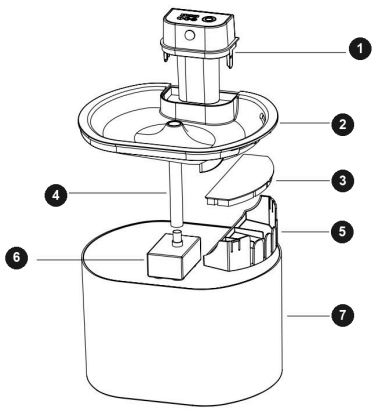

1. Sensor control assembly
2. Upper cover
3. Filter element
4. Silicone tube
5. Filtering grille
6. Water pump
7. Water tank

3 Product Installation

1. After taking the components out of the packaging, clean them thoroughly. Do not immerse the sensor control assembly (1) in water.
2. Open the upper cover (2) and check that the silicone tube (4) connects the pump (6) to the upper cover. Both ends of the tube must be fully inserted (photo 1).
3. Fill the water tank (7) with drinking water.

4. Place the cotton filter pad in the filter case, then close the case (photo 2).

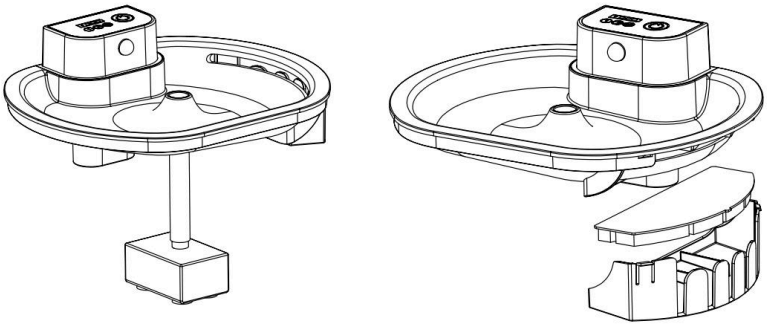

Photo 1 (left) — silicone tube connected between the pump and the upper cover, both ends fully inserted. **Photo 2** (right) — cotton filter pad placed in the filter case, then covered.

4 Operation

1. Press the button once. The dispenser starts in sensor mode (default).
2. While it is working, one press shows the battery level and further presses switch between flow modes.
3. Press and hold the button for at least 2 seconds to switch off.

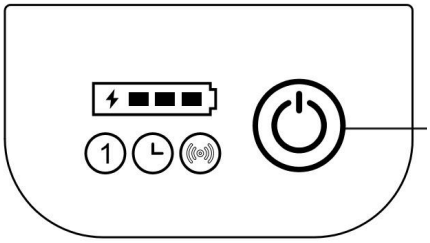

Flow modes

MODE	HOW IT WORKS
Sensor (default)	Default mode after switching on. Water starts when a pet or person approaches the front within a 120° arc and a 1.2 m range. The pet must move within this zone.
Timed	Water flows for 30 seconds every 20 minutes, in a continuous cycle.
Continuous	Water flows continuously for 1 hour, then the dispenser switches automatically to sensor mode. Useful for play or to encourage your pet to drink.

Battery indicator shows 4 bars when fully charged and flashes while charging. When the battery is low, the last bar flashes slowly.

5 Indicator Lights

- After switching on, the indicator of the selected mode stays on while the dispenser works. When the scheduled time ends, the light flashes slowly and turns off after 2 minutes: the dispenser enters power-saving mode but keeps working normally.
- **Blue light** above the sensor: the dispenser is working normally. The blue light is on while the pump is running.
- **Red light** above the sensor: lack of water or pump failure — see section 9, Troubleshooting.

6 Charging

1. Use the Type-C cable supplied. The adapter is not included: you can use a phone charger or a USB socket with 5 V DC output.
2. Open the silicone cover on the back of the control assembly and plug in the cable.
3. The dispenser can work while charging, but it is best to remove the control assembly and charge it in a dry place.

7 Safety Instructions

- Use the product strictly as instructed; otherwise it may not work properly or may be damaged.
- Do not use or store the product at high temperatures, near fire or in humid environments.
- Charge only with a USB 5 V DC adapter that complies with current standards; otherwise you may damage the product or cause safety problems.
- Keep the dispenser on a level surface during use; otherwise it may tip over or not work.
- Do not immerse the control assembly components. To clean, wipe them with a well-wrung damp cloth and wipe the USB cover; do not open the USB cover when cleaning.
- Except when charging, keep the Type-C port's silicone cover closed so water cannot reach the circuit board.
- Place the dispenser at least 1 m from the power socket, so water cannot splash into it while your pet drinks.
- Do not wash the product in a dishwasher.
- Do not add very hot water: the water temperature must not exceed 50 °C.

8 Routine Maintenance

- Change the water and clean the tank every 7 days. With several pets or high consumption, you can add water directly to the drinking tray; it flows into the tank.
- Replace the filter every 30 days and clean the pump and tubes to keep the water system clean and prevent bacteria.
- Clean and maintain the pump every 15 days.
- Check the silicone tube and connectors. If they are damaged, contact the seller for spare parts.
- Check that the silicone cover on the charging port is properly closed.
- Clean the surface of the control assembly carefully; do not immerse it in water.

9 Troubleshooting

PROBLEM	CAUSE & SOLUTION
Red light / no water flow	Lack of water or pump failure. Refill the tank, check the silicone tube is fully inserted at both ends and clean the pump.
Will not switch on	The battery is flat. Charge it with a 5 V DC Type-C adapter and watch the battery indicator while charging.
Sensor does not react	The pet must move within the detection zone in front (120°, 1.2 m). Keep the sensor area clean and unobstructed.

Noisy pump	The water level is too low or there is air in the pump. Refill the tank and make sure the pump is fully submerged.

Disposal



Do not dispose of the device with normal household waste. Take it to a collection point for waste electrical and electronic equipment (WEEE), in line with current regulations. Hand in the battery separately at a collection point for used batteries.

IMPORTER / DISTRIBUTOR

SEVE SHOP S.R.L.
Str. Bălții nr. 76, 107175, Prahova County, Romania
E-mail: office@seveshop.ro · Customer support: contact@seveshop.ro · seveshop.ro

VĂ MULȚUMIM · THANK YOU

ROMÂNĂ

Vă mulțumim că ați ales SeveShop. Prețuim încrederea dumneavoastră și sperăm ca noul produs să vă facă viața de zi cu zi mai ușoară. Dacă sunteți mulțumit, o recenzie ne ajută să ne îmbunătățim.

— Echipa SeveShop —

ENGLISH

Thank you for choosing SeveShop. We truly appreciate your trust and hope your new product makes everyday life easier. If you are happy with it, a review helps us improve.

— The SeveShop Team —

Dacă aveți întrebări sau aveți nevoie de asistență, ne puteți contacta la:
If you have any questions or need assistance, please contact us at:
contact@seveshop.ro · **seveshop.ro**

SEVESHOP