SANLIDA · KITCHEN APPLIANCES

# Meat Grinder

Instruction Manual

## Manual de utilizare — Mașină de tocat carne



MODEL MG-3624 · 3000 W · 220–240 V~

**EN —** Read this manual carefully before use and keep it for future reference; pass it on with the appliance.

**RO —** Citiți cu atenție acest manual înainte de utilizare și păstrați-l pentru consultare ulterioară; predați-l împreună cu aparatul.

# Cuprins *Contents*


| | | |
|---|---|---|
| Specificații tehnice | Specifications | 3 |
| 1. Instrucțiuni generale de siguranță | General safety instructions | 4 |
| 2. Copii și persoane vulnerabile | Children & frail individuals | 4 |
| 3. Instrucțiuni speciale de siguranță | Special safety instructions | 5 |
| 4. Denumirea componentelor | Name of different parts | 6 |
| 5. Asamblare și utilizare — tocare | Assemble & use — mincing | 7 |
| 6. Prepararea cârnaților | Making sausages | 8 |
| 7. Prepararea de kebbe | Making kebbe | 9 |
| 8. Depanare | Troubleshooting | 10 |
| 9. Curățare și întreținere | Cleaning & maintenance | 11 |
| 10. Eliminarea deșeurilor | Disposal | 11 |


**Funcții** Functions

Tocarea cărnii, prepararea cârnaților și formarea de kebbe. Pornire/oprire și funcție de rotire inversă (REVERSE) pentru deblocare.

Mincing meat, making sausages and shaping kebbe. On/Off and reverse function to clear blockages.

ACCESORII INCLUSE / ACCESSORIES INCLUDED

- 3 discuri metalice de tocare (fin / mediu / grosier)
  3 metal grinding discs (fine / medium / coarse)
- 1 cuțit din oțel inoxidabil
  1 stainless steel knife
- 1 set pentru cârnați (pâlnie + suport)
  1 sausage maker (horn + bracket)
- 1 set pentru kebbe (formator + suport)
  1 kebbe maker (shaper + bracket)
- 1 tavă de alimentare și 1 împingător
  1 filling tray and 1 pusher

# Specifications
## Specificații tehnice

| | |
|---|---|
| Model<br>Model | **MG-3624** |
| Tensiune<br>Voltage | **220–240 V~** |
| Frecvență<br>Frequency | **50–60 Hz** |
| Putere maximă<br>Max. power | **3000 W** |
| Tip motor<br>Motor type | **DC** |
| Debit de tocare<br>Meat output | **1,5–3 kg/min** |
| Încărcare maximă<br>Max. load | **5 kg** |
| Corp<br>Housing | **plastic cu inserție inox** |
| Angrenaje<br>Gears | **integral metalice** |
| Cap de tocare<br>Grinder head | **nr. 5** |
| Tavă de alimentare<br>Filling tray | **plastic** |
| Culoare<br>Colour | **negru** |

## 1 General Safety Instructions
### Instrucțiuni generale de siguranță

ENGLISH

Read the operating instructions carefully before use and keep them, including the warranty, the receipt and, if possible, the box with the internal packing. If you give this device to other people, pass on the operating instructions too.

The appliance is designed exclusively for private use and for the envisaged purpose. It is not fit for commercial use. Do not use it outdoors. Keep it away from heat, direct sunlight and humidity (never dip it into any liquid) and sharp edges. Do not use it with wet hands. If the appliance is humid or wet, unplug it immediately.

When cleaning or storing it, switch off the appliance and always pull the plug from the socket (pull the plug, not the cable) and remove the attached accessories.

Do not operate the machine without supervision. If you leave the workplace, switch it off or remove the plug from the socket.

Check the appliance and cable for damage regularly; do not use it if damaged. Do not repair it yourself — contact an authorized technician. A damaged supply cord must be replaced by the manufacturer, its service agent or a similarly qualified person. Use only original spare parts.

ROMÂNĂ

Citiți cu atenție instrucțiunile înainte de utilizare și păstrați-le împreună cu garanția, bonul și, dacă este posibil, cutia cu ambalajul interior. Dacă dați aparatul altor persoane, predați și instrucțiunile.

Aparatul este destinat exclusiv uzului privat și scopului prevăzut. Nu este adecvat pentru uz comercial. Nu îl folosiți în aer liber. Feriți-l de căldură, lumina directă a soarelui și umezeală (nu îl scufundați niciodată în lichid) și de muchii ascuțite. Nu îl folosiți cu mâinile ude. Dacă aparatul este umed, scoateți-l imediat din priză.

La curățare sau depozitare, opriți aparatul și scoateți întotdeauna ștecărul din priză (trageți de ștecăr, nu de cablu) și îndepărtați accesoriile.

Nu utilizați aparatul nesupravegheat. Dacă părăsiți locul de lucru, opriți-l sau scoateți ștecărul din priză.

Verificați periodic aparatul și cablul; nu îl folosiți dacă este deteriorat. Nu îl reparați singur — contactați un tehnician autorizat. Un cablu deteriorat trebuie înlocuit de producător, agentul de service sau o persoană calificată similar. Folosiți numai piese de schimb originale.

## 2 Children & Frail Individuals
### Copii și persoane vulnerabile

ENGLISH

- To ensure your children's safety, keep all packaging (plastic bags, boxes, polystyrene, etc.) out of their reach.
- **Caution!** Do not allow small children to play with the foil — there is a danger of suffocation.
- When using accessories, the appliance shall not be used by children. Keep the appliance and its cord out of reach of children.
- This device is not a toy. Children shall not play with the appliance.
- The appliance may be used by persons with reduced physical, sensory or mental capabilities, or lack of experience and knowledge, if they are supervised or instructed in safe use and understand the hazards involved.

ROMÂNĂ

- Pentru siguranța copiilor, nu lăsați la îndemâna lor niciun ambalaj (pungi de plastic, cutii, polistiren etc.).
- **Atenție!** Nu lăsați copiii mici să se joace cu folia — există pericol de sufocare.
- La utilizarea accesoriilor, aparatul nu trebuie folosit de copii. Nu lăsați aparatul și cablul la îndemâna copiilor.
- Acest dispozitiv nu este o jucărie. Copiii nu trebuie să se joace cu aparatul.
- Aparatul poate fi utilizat de persoane cu capacități fizice, senzoriale sau mentale reduse, ori lipsite de experiență și cunoștințe, dacă sunt supravegheate sau instruite privind utilizarea în siguranță și înțeleg pericolele.

# 3 Special Safety Instructions
## Instrucțiuni speciale de siguranță

ENGLISH

- Always disconnect from the supply if left unattended and before assembling, disassembling or cleaning.
- Switch off and disconnect before changing accessories or approaching moving parts. Use only for the intended purpose.
- **CAUTION:** to avoid a hazard from inadvertent resetting of the thermal cut-out, do not supply the appliance through an external switching device (e.g. a timer) or a circuit regularly switched on/off by the utility.
- Operate only under supervision. Do not interfere with any safety switches.
- Do not insert anything into the rotating parts while the machine is working. Use only the supplied pusher.
- Place the machine on a smooth, flat and stable surface. Do not plug in before all necessary accessories are installed.
- May be used by children aged 8+ and persons with reduced capabilities if supervised or instructed and aware of the hazards. Cleaning and maintenance must not be done by children under 8 or unsupervised. Keep the appliance and cord away from children under 8.
- For household and similar use only (staff kitchens, farm houses, hotels / motels, bed-and-breakfast).

ROMÂNĂ

- Deconectați întotdeauna de la alimentare dacă este lăsat nesupravegheat și înainte de asamblare, dezasamblare sau curățare.
- Opriți și deconectați înainte de a schimba accesorii sau de a atinge piese în mișcare. Folosiți numai în scopul prevăzut.
- **ATENȚIE:** pentru a evita un pericol cauzat de resetarea accidentală a siguranței termice, nu alimentați aparatul printr-un dispozitiv extern de comutare (ex. temporizator) sau un circuit pornit/oprit periodic de furnizor.
- Utilizați numai sub supraveghere. Nu interveniți asupra întrerupătoarelor de siguranță.
- Nu introduceți nimic în piesele rotative în timp ce aparatul funcționează. Folosiți numai împingătorul din dotare.
- Așezați aparatul pe o suprafață netedă, plană și stabilă. Nu conectați la priză înainte de montarea tuturor accesoriilor necesare.
- Poate fi folosit de copii de peste 8 ani și de persoane cu capacități reduse, dacă sunt supravegheate / instruite și conștiente de pericole. Curățarea și întreținerea nu se fac de copii sub 8 ani sau nesupravegheați. Feriți aparatul și cablul de copiii sub 8 ani.
- Numai pentru uz casnic și similar (bucătării de personal, ferme, hoteluri / moteluri, pensiuni).

**Protecție termică și funcția REVERSE** Thermal protection & REVERSE function

Dacă melcul se blochează, opriți imediat aparatul, apăsați REVERSE câteva secunde pentru a elibera blocajul, apoi reluați tocarea. Nu forțați împingătorul. După o suprasarcină, lăsați motorul să se răcească înainte de repornire.

If the worm shaft jams, switch off immediately, press REVERSE for a few seconds to clear the blockage, then resume. Do not force the pusher. After an overload, let the motor cool down before restarting.

## 4 Name of Different Parts
### Denumirea componentelor

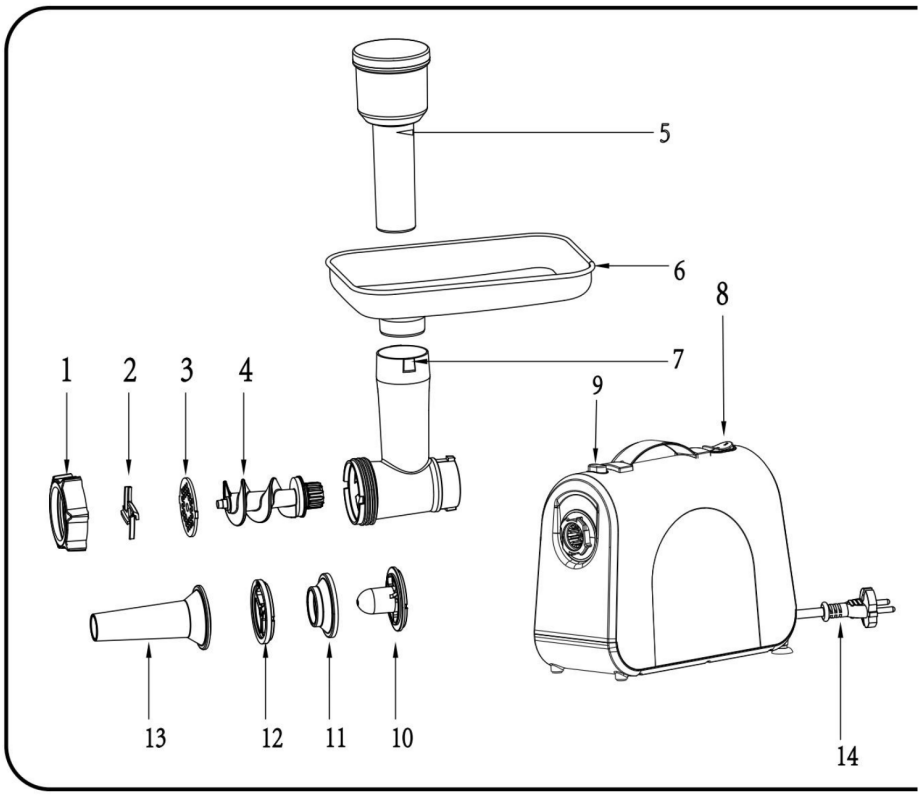


LISTA COMPONENTELOR / PARTS LIST

1 Piuliță de blocare
Locking nut

2 Disc de tocare (sită)
Grinding disc (sieve)

3 Melc de tocare
Grinder screw (worm)

4 Împingător
Pusher (press)

5 Tavă de alimentare
Filling tray

6 Cuțit (lamă)
Blade

7 Corp tocător
Grinder housing

8 Panou de comandă
Control panel

9 Clemă de blocare
Lock buckle

10 Formator kebbe
Kebbe shaper

11 Suport kebbe
Kebbe bracket

12 Suport cârnați
Sausage bracket

13 Formator cârnați (pâlnie)
Sausage shaper

14 Cablu de alimentare
Power cord

# 5 Assemble & Use — Mincing
## Asamblare și utilizare — tocare

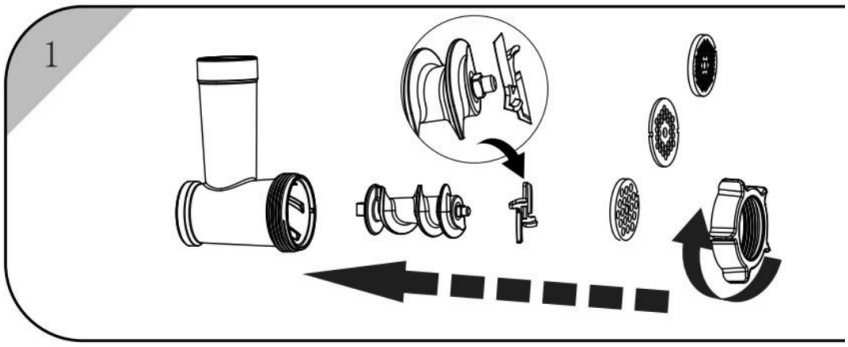


**1** Ordinea de montare a ansamblului de tocare · Mincing assembly order

ENGLISH

1. Loosen the locking nut before assembling.
2. Insert the worm shaft into the housing, plastic end first. Fit the blade with the cutting edges facing the front.
3. Add the medium or coarse grinding disc — align its notch with the housing projections — and turn the nut in the arrow direction until fastened.
4. Attach the housing to the motor unit, then place the tray on the upright part.
5. Plug in and switch on. Do not touch moving parts while working.
6. Remove bone, cartilage and tendons; never use frozen meat. Cut into strips and push gently with the pusher (for steaks, mince twice with the medium disc).

ROMÂNĂ

1. Slăbiți piulița de blocare înainte de asamblare.
2. Introduceți melcul în corp, cu capătul de plastic înainte. Montați cuțitul, cu muchiile tăietoare spre față.
3. Adăugați discul mediu sau grosier — aliniați canelura cu proeminențele corpului — și rotiți piulița în sensul săgeții până se fixează.
4. Atașați corpul la motor, apoi așezați tava pe partea verticală.
5. Conectați și porniți. Nu atingeți piesele în mișcare în timpul funcționării.
6. Îndepărtați osul, cartilajul și tendoanele; nu folosiți niciodată carne congelată. Tăiați în fâșii și împingeți ușor cu împingătorul (pentru fripturi, tocați de două ori cu discul mediu).

**Recomandări de tocare** Suggestions for meat recipes

| **Produs**<br>Name | **Regim**<br>Position | **Durată**<br>Working time | **Cantitate**<br>Ingredients |
|---|---|---|---|
| Carne de vită<br>Beef | Viteză constantă<br>Constant speed | 15 min | **max. 5 kg** |
| Arahide<br>Peanut | Viteză constantă<br>Constant speed | 1 min | **max. 5 kg** |

# Mincing — Assembly Steps
## Tocare — pașii de asamblare

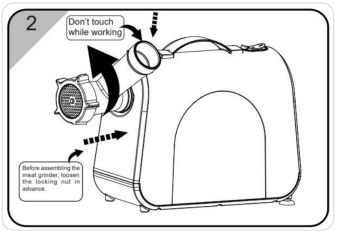


**2**
Atașați corpul tocător la blocul motor.
Attach the cutter housing to the motor unit.

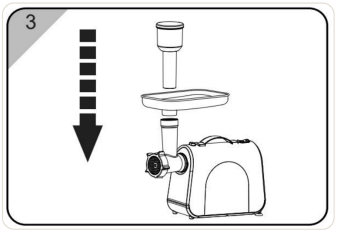


**3**
Așezați tava pe partea verticală a corpului.
Place the tray on the upright part of the cutter housing.

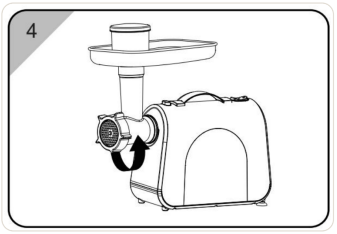


**4**
Blocați corpul rotind în sensul săgeții.
Lock the housing by turning it in the arrow direction.

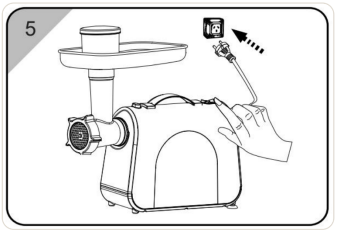


**5**
Conectați cablul la priză și porniți aparatul.
Plug the power cord into the socket and switch the machine on.

# 6 Making Sausages
## Prepararea cârnaților

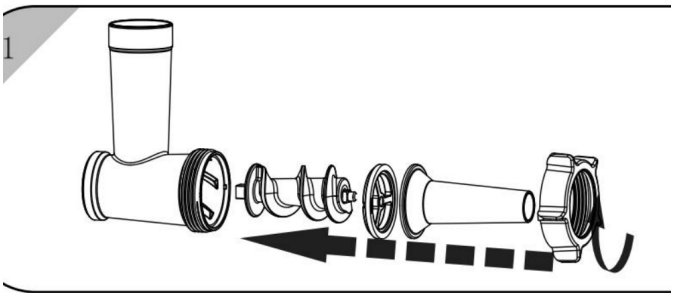


**1** Ordinea de montare pentru cârnați · Sausage assembly order

ENGLISH

1. First mince the meat and prepare the seasoned filling.
2. Insert the worm shaft into the housing, plastic end first. Place the separator in the housing.
3. Fit the sausage horn and screw the ring on — align the separator notches with the housing projections.
4. Attach the housing to the motor and place the tray on the upright part.
5. Plug in, switch on and feed the filling; slide the casing onto the horn and tie off at the desired length.

ROMÂNĂ

1. Tocați mai întâi carnea și pregătiți umplutura condimentată.
2. Introduceți melcul în corp, cu capătul de plastic înainte. Puneți separatorul în corp.
3. Montați pâlnia de cârnați și înșurubați inelul — aliniați canelurile separatorului cu proeminențele corpului.
4. Atașați corpul la motor și așezați tava pe partea verticală.
5. Conectați, porniți și alimentați umplutura; trageți membrana pe pâlnie și legați la lungimea dorită.

**Rețetă orientativă** Suggestions for sausage recipes

| **Ingredient**<br>Ingredient | **Cantitate maximă**<br>Maximum |
|---|---|
| Carne de porc Pork | **1 kg** |
| Sare Salt | **16 g** |
| Zahăr Sugar | **70 g** |
| Sirop de arțar Maple syrup | **85 g** |
| Piper Pepper | **2 g** |
| Usturoi pudră Garlic powder | **7 g** |

| **Ingredient**<br>Ingredient | **Cantitate maximă**<br>Maximum |
|---|---|
| Amestec cinci condimente Five spice powder | **5 g** |
| Piper Pepper | **7 g** |
| Piper negru Black pepper | **15 g** |
| Amidon de cartofi Potato starch | **50 g** |
| Vin de orez galben Yellow rice wine | **90 g** |

Regim: viteză constantă · Durată: 5 min · Position: constant speed · Working time: 5 min

## Sausages — Assembly Steps
## Cârnați — pașii de asamblare

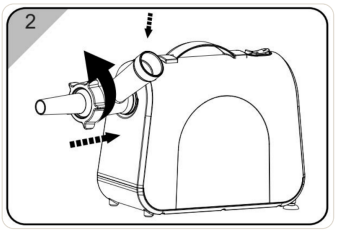


**2**
Atașați corpul tocător la blocul motor.
Attach the cutter housing to the motor unit.

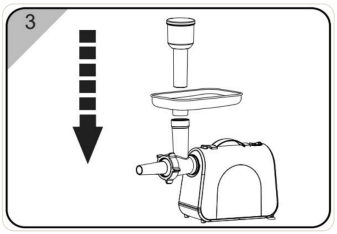


**3**
Așezați tava pe partea verticală a corpului.
Place the tray on the upright part of the cutter housing.

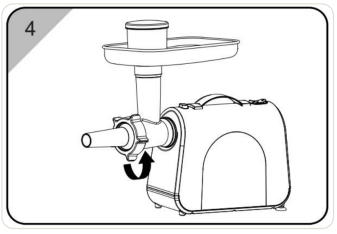


**4**
Blocați corpul rotind în sensul săgeții.
Lock the housing by turning it in the arrow direction.

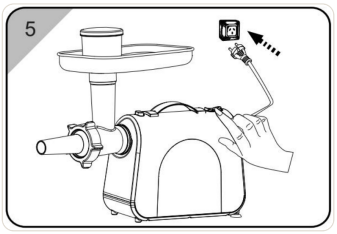


**5**
Conectați cablul la priză și porniți aparatul.
Plug the power cord into the socket and switch the machine on.

# 7 Making Kebbe
## Prepararea de kebbe

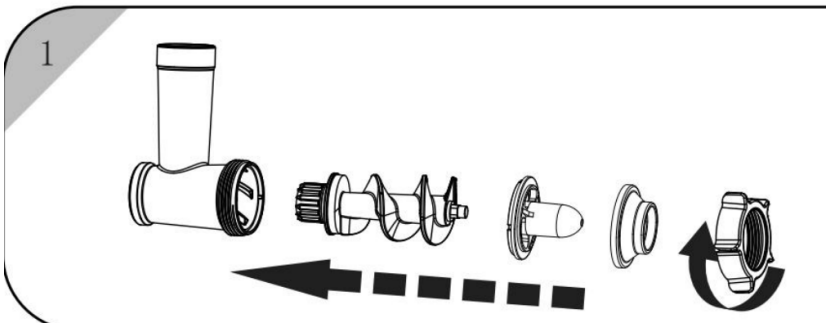


**1** Ordinea de montare pentru kebbe · Kebbe assembly order

ENGLISH

1 Insert the worm shaft into the housing, plastic end first. Place the cone in the housing.

2 Fit the former on the housing and screw the ring on — align the notches with the housing projections.

3 Attach the housing to the motor and place the tray on the upright part.

4 Plug in and switch on. Feed the kebbe mixture through the maker and cut the hollow cylinder to the desired length.

ROMÂNĂ

1 Introduceți melcul în corp, cu capătul de plastic înainte. Puneți conul în corp.

2 Montați formatorul pe corp și înșurubați inelul — aliniați canelurile cu proeminențele corpului.

3 Atașați corpul la motor și așezați tava pe partea verticală.

4 Conectați și porniți. Alimentați compoziția de kebbe și tăiați cilindrul gol la lungimea dorită.

**Despre kebbe** About kebbe

Kebbe este un preparat tradițional din Orientul Mijlociu, din carne de miel și grâu bulgur tocate până la o pastă, extrudată și tăiată în tuburi scurte; tuburile se umplu cu carne tocată, se sigilează la capete și se prăjesc în baie de ulei.

Kebbe is a traditional Middle-Eastern dish of lamb and bulgur wheat minced into a paste, extruded through the maker and cut into short tubes; the tubes are stuffed with a minced-meat filling, pinched closed and deep-fried.

## Kebbe — Assembly Steps
## Kebbe — pașii de asamblare

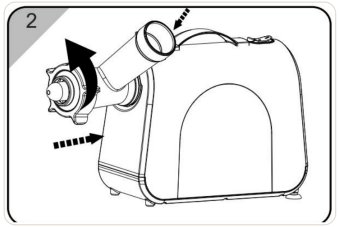


**2**
Atașați corpul tocător la blocul motor.
Attach the cutter housing to the motor unit.

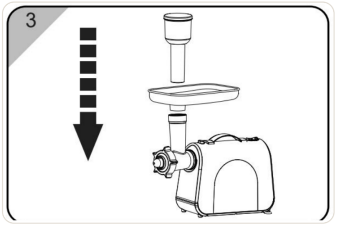


**3**
Așezați tava pe partea verticală a corpului.
Place the tray on the upright part of the cutter housing.

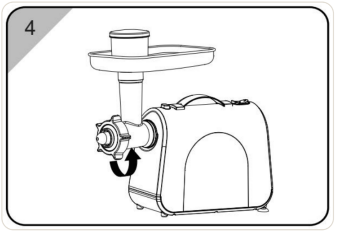


**4**
Blocați corpul rotind în sensul săgeții.
Lock the housing by turning it in the arrow direction.

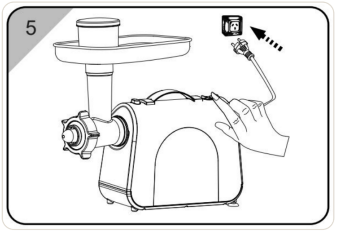


**5**
Conectați cablul la priză și porniți aparatul.
Plug the power cord into the socket and switch the machine on.

## 8 Troubleshooting
### Depanare

**1 Aparatul nu pornește.**

The appliance does not start.

Verificați ștecărul și priza. Asigurați-vă că ansamblul de tocare este montat complet și blocat — aparatul nu pornește dacă corpul nu este fixat corect pe blocul motor.

Check the plug and socket. Make sure the cutter assembly is fully fitted and locked — the appliance will not start if the housing is not correctly seated on the motor unit.

**2 Motorul se oprește în timpul funcționării.**

The motor stops while working.

S-a declanșat protecția termică la suprasarcină. Opriți aparatul, scoateți-l din priză și lăsați-l să se răcească 30–60 de minute înainte de repornire.

The thermal overload cut-out has tripped. Switch off, unplug and let the appliance cool down for 30–60 minutes before restarting.

**3 Melcul s-a blocat; carnea nu mai avansează.**

The worm shaft is jammed; the meat no longer advances.

Opriți imediat și apăsați REVERSE câteva secunde pentru a elibera blocajul. Dacă nu se deblochează, dezasamblați și curățați corpul. Nu forțați împingătorul.

Switch off immediately and press REVERSE for a few seconds to clear the blockage. If it does not clear, disassemble and clean the housing. Do not force the pusher.

**4 Carnea iese zdrobită, nu tocată.**

The meat comes out mashed instead of minced.

Cuțitul este tocit sau montat invers. Montați cuțitul cu muchiile tăietoare spre disc și asigurați-vă că piulița este strânsă ferm.

The blade is blunt or fitted the wrong way round. Fit the blade with the cutting edges facing the disc and make sure the locking nut is firmly tightened.

**5 Debitul este scăzut, aparatul se încălzește.**

Output is low and the appliance heats up.

Carnea este prea rece, prea grasă sau conține tendoane. Folosiți carne rece, nu congelată, tăiată fâșii, și curățați discul între șarje.

The meat is too cold, too fatty or contains tendons. Use chilled — not frozen — meat cut into strips, and clean the disc between batches.

**6 Curge lichid pe lângă piulița de blocare.**

Liquid leaks around the locking nut.

Piulița nu este strânsă suficient sau discul nu este aliniat cu proeminențele corpului. Dezasamblați, aliniați canelura și strângeți din nou.

The nut is not tight enough, or the disc is not aligned with the housing projections. Disassemble, align the notch and retighten.

## 9 Cleaning & Maintenance
### Curățare și întreținere



Accesoriile se spală manual — nu în mașina de spălat vase.
Accessories are washable, not dishwasher clean.



Curățați numai cu aparatul scos din priză.
Non-electric cleaning.



Nu spălați niciodată tot aparatul.
Do not wash the whole machine.

ENGLISH

1. Remove meat left in the housing by passing a slice of bread through it.
2. Before cleaning, switch off and unplug the appliance.
3. Press the release button and turn the whole housing in the arrow direction; remove the pusher and tray.
4. Unscrew the ring and remove all housing parts. Do not clean the parts in the dishwasher.
5. Wash all parts that contacted meat in hot soapy water immediately after use; rinse with clear hot water and dry immediately.
6. Lubricate the blade and grinding discs with a little vegetable oil.
7. Never immerse the whole machine in water; unplug before cleaning. Sausage accessories can be stored inside the pusher.

ROMÂNĂ

1. Îndepărtați carnea rămasă în corp trecând o felie de pâine prin el.
2. Înainte de curățare, opriți și scoateți aparatul din priză.
3. Apăsați butonul de eliberare și rotiți corpul în sensul săgeții; scoateți împingătorul și tava.
4. Deșurubați inelul și scoateți toate piesele. Nu spălați piesele în mașina de spălat vase.
5. Spălați imediat după utilizare toate piesele care au atins carnea, în apă caldă cu detergent; clătiți cu apă caldă curată și uscați imediat.
6. Ungeți cuțitul și discurile cu puțin ulei vegetal.
7. Nu scufundați niciodată aparatul în apă; scoateți din priză înainte de curățare. Accesoriile pentru cârnați se pot păstra în interiorul împingătorului.

## 10 Disposal
### Eliminarea deșeurilor

**Eliminarea deșeurilor** Disposal

Nu aruncați aparatul împreună cu deșeurile menajere obișnuite. Eliminați-l printr-o firmă autorizată sau prin centrul comunal de colectare. Respectați reglementările în vigoare; în caz de dubiu, consultați centrul de colectare.

Do not dispose of the device in normal domestic waste. Dispose of it through a registered waste-disposal firm or your communal facility. Observe the currently valid regulations; in case of doubt, consult your waste-disposal facility.

RO / EN

# Meat Grinder

## Manual de utilizare — Mașină de tocat carne

MODEL MG-3624 · 3000 W

Păstrați acest manual pentru consultare ulterioară.
Keep this manual for future reference.