SEVESHOP

MANUAL DE UTILIZARE

USER MANUAL

Aspirator de mână fără fir și auto · Cordless & Car Handheld Vacuum

MODEL A-081

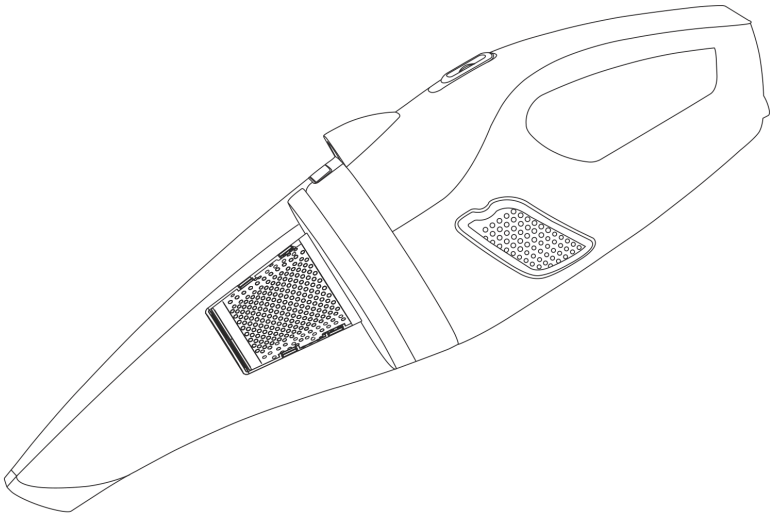

SUPORT CLIENȚI · CUSTOMER SUPPORT

contact@seveshop.ro

Română English

1 Despre produs

Aspiratorul de mână A-081 este un aparat compact, ușor de depozitat, pentru curățarea rapidă a mașinii și a locuinței. Are sistem de filtrare eficient (filtru metalic + filtru HEPA), golire rapidă a recipientului fără să vă murdăriți pe mâini și lumină LED pentru zonele întunecate.

Funcționează în două moduri: **fără fir**, cu acumulatorul integrat, sau **la priza auto de 12 V**, cu cablul de 5 m inclus.

> Citiți integral acest manual înainte de utilizare și păstrați-l pentru consultare ulterioară.

Ce găsiți în cutie

COMPONENTĂ	BUC.
Aspirator de mână	×1
Perie	×1
Duză pentru spații înguste	×1
Furtun flexibil	×1
Conector pentru accesorii	×2

COMPONENTĂ	BUC.
Cablu de 5 m cu mufă pentru priza auto (12 V)	×1
Cablu de încărcare USB-C	×1
Încărcător de rețea (priză UE)	×1
Manual de utilizare	×1

2 Componente

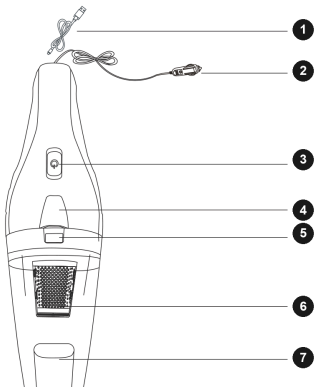

1. Cablu de încărcare USB-C
2. Cablu cu mufă pentru priza auto 12 V
3. Comutator pornire / mod de alimentare
4. Lumină LED
5. Buton de eliberare a recipientului
6. Filtru (filtru metalic + HEPA)
7. Recipient pentru praf

Cablurile 1 și 2 se conectează la aparat doar pentru încărcare, respectiv pentru alimentarea de la mașină.

3 Date tehnice

CARACTERISTICĂ	VALOARE
Model	**A-081**
Funcții	**aspirare, lumină LED**
Filtrare	**filtru metalic + HEPA**
Capacitate recipient	**0,45 L**
Dimensiuni	**365 × 95 × 105 mm**
Material	**ABS**

La priza auto

Tensiune nominală	**12 V**
Putere nominală	**72–84 W**
Putere de aspirare	**5 kPa**
Lungime cablu	**5 m**

Pe acumulator

Acumulator	**Li-ion, 2 × 1800 mAh**
Tensiune nominală	**7,4 V**
Putere nominală	**50–60 W**
Putere de aspirare	**max. 5 kPa**
Autonomie	**13–15 minute**
Încărcare	**USB-C**

4 Măsuri de siguranță

> ⚠ **AVERTISMENT** — Nu aspirați obiecte care ard sau scot fum (de exemplu, mucuri de țigară nestinse).

Restricții de utilizare

1. Nu folosiți aparatul în exterior sau în spații comerciale ori industriale.
2. Nu păstrați aparatul în portbagaj sau în alt loc din mașină, pentru ca temperaturile prea mari sau prea mici să nu afecteze acumulatorul.
3. Nu folosiți aparatul la temperaturi peste 40 °C sau sub 4 °C și nici în medii umede.
4. Nu lăsați persoane cu capacități fizice, senzoriale sau mentale reduse să folosească aparatul.
5. Nu atingeți ștecherul adaptorului și nu folosiți aparatul cu mâinile ude.
6. Nu aspirați obiecte care ard sau scot fum.

Acumulator și încărcare

1. Nu dezasamblați, nu reparați și nu modificați singur acumulatorul, adaptorul sau cablurile.
2. Nu încărcați aparatul lângă surse de căldură sau de umezeală (calorifere, baie).
3. Nu aruncați acumulatorul la întâmplare; predați-l unui centru autorizat de reciclare.
4. Dacă un cablu este deteriorat sau rupt, nu mai folosiți aparatul și contactați serviciul clienți.

5 Înainte de prima utilizare

1. Scoateți siguranța de transport de pe comutator (clema de protecție a comutatorului).
2. Încărcați complet acumulatorul (vezi secțiunea 6).

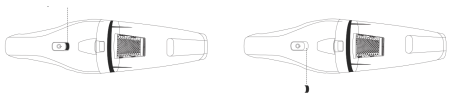

3. Verificați dacă recipientul pentru praf și filtrul sunt montate corect.

6 Încărcarea acumulatorului

1. Aduceți comutatorul în poziția de mijloc (oprit). Aparatul nu se încarcă dacă este pornit.
2. Conectați cablul USB-C la aparat și la încărcătorul de rețea inclus (sau la un port USB).
3. Încărcați complet acumulatorul înainte de utilizare.

Sfat: Dacă nu folosiți aparatul o perioadă lungă, încărcați-l complet, scoateți adaptorul din priză și depozitați aparatul la loc uscat și răcoros. Încărcați acumulatorul cel puțin o dată la 3 luni, ca să nu se descarce complet.

7 Utilizare

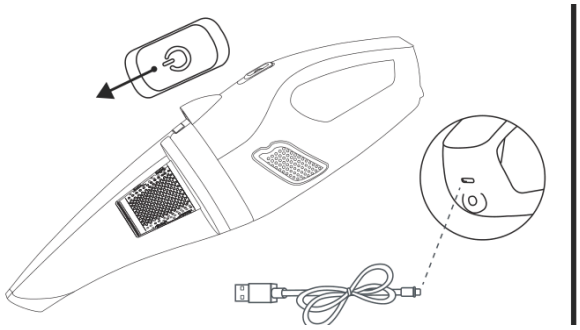

Pe acumulator. Împingeți comutatorul înainte pentru a porni aparatul, apoi montați accesoriul potrivit.

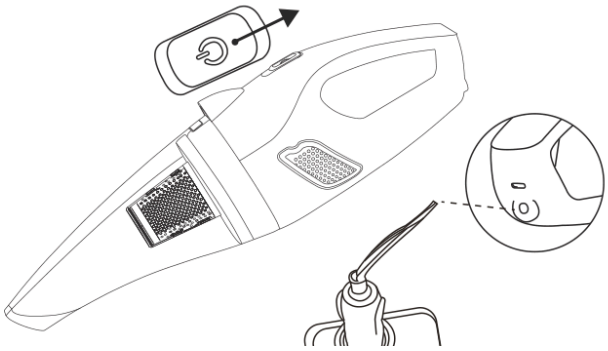

La priza auto. 1. Porniți motorul mașinii. 2. Conectați aspiratorul la priza auto de 12 V cu cablul de 5 m. 3. Împingeți comutatorul înapoi pentru a porni aparatul.

Precauții la utilizare

1. Pe unele țesături aparatul poate aluneca greu. În acest caz, folosiți peria.
2. Înainte de a aspira pardoseli lucioase (parchet, gresie lustruită), verificați să nu existe pe perie obiecte care pot zgâria.
3. Folosiți aparatul doar cu recipientul pentru praf și filtrul montate.
4. Nu acoperiți orificiile de evacuare a aerului în timpul aspirării.
5. Praful foarte fin (făină, praf de renovare) se aspiră doar în cantități mici.
6. Nu aspirați obiecte ascuțite sau dure, jucării mici, ace, agrafe etc.
7. Fiți atenți la siguranța dumneavoastră când curățați zone periculoase, precum scările sau ferestrele.
8. Nu lăsați aparatul pe mese, scaune sau sprijinit de alte obiecte, de unde poate cădea.

8 Accesorii

ACCESORIU	SE FOLOSEȘTE PENTRU
Duză pentru spații înguste	Spații mici: uși, ferestre, trepte, între scaunele mașinii
Perie	Canapele, scaune, tastaturi, grile de ventilație. Peria se poate folosi și singură, pentru a curăța praful de pe aparat.
Furtun flexibil	Colțuri și spații greu accesibile cu duza dreaptă

Conector	Leagă accesoriile de furtun și mărește raza de lucru

9 Curățare și întreținere

- Folosiți doar piese originale; altfel, este posibil să pierdeți garanția.
- Dacă filtrul sau duza se înfundă, motorul se oprește intermitent de câteva ori. Curățați imediat filtrul și duza.
- Ștergeți corpul aparatului cu o lavetă moale și uscată. Nu îl spălați cu apă.

Golirea și spălarea recipientului

1. Opriți aparatul și deconectați adaptorul. Dacă s-a strâns mult praf, goliți recipientul înainte de următoarea utilizare.
2. Apăsați butonul de eliberare (5) și trageți recipientul spre exterior. Goliți praful.
3. Clătiți recipientul cu apă curată, cel puțin o dată pe lună. Dacă contactele electrice sunt murdare, ștergeți-le cu o lavetă moale și uscată.

! Nu folosiți detergenți, soluții de lustruit sau odorizante pentru recipient și nu îl spălați în mașina de spălat vase.

Curățarea filtrului (cel puțin o dată pe lună)

1. Țineți apăsat butonul de eliberare (5) și scoateți recipientul.
2. Scoateți filtrul și trageți afară filtrul metalic.
3. Clătiți filtrul și filtrul metalic cu apă rece până se curăță, apoi scuturați apa.
4. Lăsați-le să se usuce la aer cel puțin 24 de ore.

Montarea filtrului

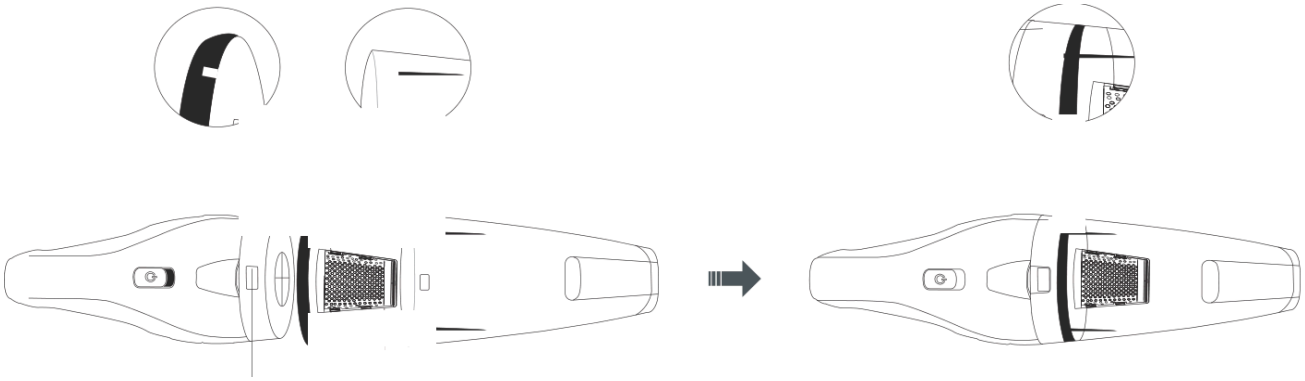

1. Puneți filtrul cu fața în sus și apăsați filtrul metalic în el.
2. Aliniați decupajul de pe marginea filtrului cu cele două proeminențe de pe peretele interior al recipientului și împingeți filtrul la loc.
3. Țineți apăsat butonul de eliberare, aliniați recipientul cu aparatul și eliberați butonul.

10 Depanare

PROBLEMĂ	CAUZĂ	SOLUȚIE
Nu pornește (acumulator)	Acumulatorul este descărcat	Încărcați complet acumulatorul.

	Comutatorul nu este împins până la capăt	Împingeți comutatorul complet înainte.
Nu pornește (priza auto)	Cablul nu este bine conectat	Verificați ca ambele capete ale cablului să fie bine introduse.
	Siguranța prizei auto este arsă	Înlocuiți siguranța prizei auto (vezi manualul mașinii).
Nu se încarcă	Aparatul este prea cald	Lăsați-l să se răcească într-un loc răcoros, apoi încărcați-l.
	Cablul sau încărcătorul este deteriorat	Înlocuiți cablul sau încărcătorul.
	Aparatul nu este oprit	Aduceți comutatorul în poziția de mijloc înainte de încărcare.
Aspirare slabă	Acumulatorul este aproape descărcat	Încărcați complet acumulatorul.
	Recipientul este plin sau filtrul este înfundat	Goliți recipientul și curățați filtrul.
	Filtrul este uzat	Înlocuiți filtrul.
	Filtrul este umed	Lăsați filtrul să se usuce complet înainte de utilizare.

Eliminarea deșeurilor



Nu aruncați aparatul împreună cu deșeurile menajere obișnuite. Predați-l unui centru de colectare a deșeurilor de echipamente electrice și electronice (DEEE), conform reglementărilor în vigoare. Acumulatorul se predă separat, la un punct de colectare pentru baterii uzate.

IMPORTATOR / DISTRIBUITOR

SEVE SHOP S.R.L.
Str. Băliței nr. 76, 107175, jud. Prahova, România
E-mail: office@seveshop.ro · Suport clienți: contact@seveshop.ro · seveshop.ro

1 About the Product

The A-081 handheld vacuum is a compact, easy-to-store appliance for quick cleaning of your car and home. It has an efficient filtration system (metal filter + HEPA filter), quick no-mess dust emptying and an LED light for dark areas.

It works in two modes: **cordless**, on the built-in battery, or **from the 12 V car socket**, with the 5 m cable supplied.

> Please read the entire manual before use, and keep it for future reference.

In the Box

ITEM	QTY
Handheld vacuum	×1
Brush nozzle	×1
Crevice nozzle	×1
Flexible hose	×1
Accessory connector	×2

ITEM	QTY
5 m cable with car socket plug (12 V)	×1
USB-C charging cable	×1
Mains charger (EU plug)	×1
User manual	×1

2 Parts

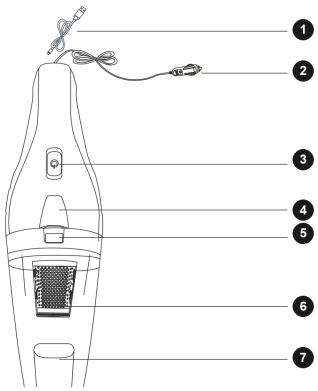

1. USB-C charging cable
2. Cable with 12 V car socket plug
3. Power / power-mode switch
4. LED light
5. Dust cup release button
6. Filter (metal filter + HEPA)
7. Dust cup

Cables 1 and 2 are connected to the vacuum only for charging and for car power, respectively.

3 Technical Data

FEATURE	VALUE
Model	**A-081**
Functions	**suction, LED light**
Filtration	**metal filter + HEPA**
Dust cup capacity	**0.45 L**
Dimensions	**365 × 95 × 105 mm**
Material	**ABS**

Car socket operation

Rated voltage	**12 V**
Rated power	**72–84 W**
Suction	**5 kPa**
Cable length	**5 m**

Battery operation

Battery	**Li-ion, 2 × 1800 mAh**
Rated voltage	**7.4 V**
Rated power	**50–60 W**
Suction	**max. 5 kPa**
Run time	**13–15 minutes**
Charging	**USB-C**

4 Important Safeguards

> ⚠ **WARNING** — Never vacuum burning or smoking objects (e.g. unextinguished cigarette butts).

Restrictions on use

1. Do not use the vacuum outdoors or in commercial or industrial environments.
2. Do not store the vacuum in the boot or anywhere else in your car, so that high or low temperatures do not affect the battery.
3. Do not use it above 40 °C or below 4 °C, or in humid conditions.
4. Do not allow people with reduced physical, sensory or mental capabilities to use the vacuum.
5. Do not touch the adapter plug or use the vacuum with wet hands.
6. Do not vacuum burning or smoking objects.

Battery and charging

1. Do not disassemble, repair or modify the battery, adapter or cables yourself.
2. Do not charge the vacuum near heat or moisture sources (radiators, bathrooms).
3. Do not dispose of the battery at random; hand it in to an authorised recycling centre.
4. If a cable is damaged or broken, stop using the vacuum and contact customer support.

5 Before First Use

1. Remove the transport lock (switch protection clip) from the switch.
2. Fully charge the battery (see section 6).
3. Check that the dust cup and filter are fitted correctly.

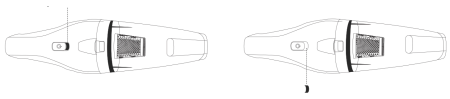

6 Charging the Battery

1. Set the switch to the middle (off) position. The vacuum does not charge while it is switched on.
2. Connect the USB-C cable to the vacuum and to the supplied mains charger (or to a USB port).
3. Fully charge the battery before use.

Tip: If you will not use the vacuum for a long time, charge it fully, unplug the adapter and store the vacuum in a cool, dry place. Charge the battery at least once every 3 months so it does not fully discharge.

7 Using the Vacuum

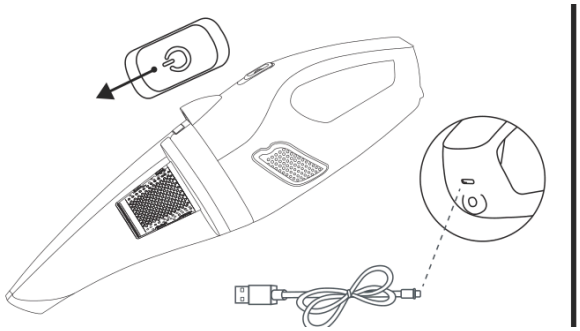

Battery power. Push the switch forward to start the vacuum, then fit the right accessory.

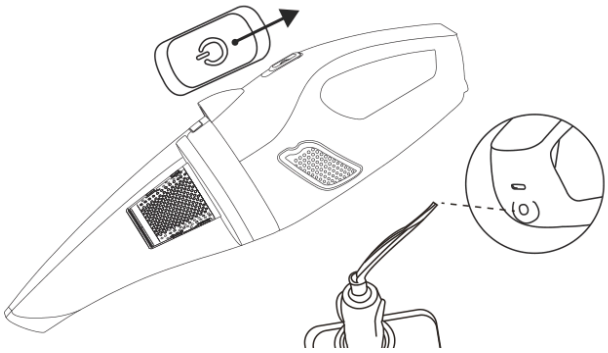

Car socket power. 1. Start the car engine. 2. Connect the vacuum to the 12 V car socket with the 5 m cable. 3. Push the switch backward to start the vacuum.

Precautions in use

1. On some fabrics the vacuum may be hard to push. If this happens, use the brush nozzle.
2. Before vacuuming polished floors (wood, polished tiles), check the brush is free from objects that could scratch.
3. Use the vacuum only with the dust cup and filter fitted.
4. Do not block the air outlets while vacuuming.
5. Vacuum very fine dust (flour, renovation dust) only in small amounts.
6. Do not pick up sharp or hard objects, small toys, pins, paper clips, etc.
7. Take care of your safety when cleaning hazardous areas such as stairs or windows.
8. Do not leave the vacuum on tables or chairs, or leaning on other objects, where it could fall.

8 Accessories

ACCESSORY	USE FOR
Crevice nozzle	Small gaps: doors, windows, stairs, between car seats
Brush nozzle	Sofas, seats, keyboards, air vents. The brush can also be used on its own to clean dust off the vacuum.
Flexible hose	Corners and gaps that straight nozzles cannot reach
Connector	Joins accessories to the hose and extends the reach

9 Cleaning & Maintenance

- Use original parts only; otherwise the warranty may not apply.
- If the filter or nozzle is clogged, the motor stops intermittently a few times. Clean the filter and nozzle straight away.
- Wipe the body with a soft, dry cloth. Do not wash it with water.

Emptying and washing the dust cup

1. Switch the vacuum off and disconnect the adapter. If a lot of dust has collected, empty the cup before the next use.
2. Press the release button (5) and pull the dust cup outwards. Empty the dust.
3. Rinse the dust cup with clean water at least once a month. If the electrical contacts are dirty, wipe them with a soft, dry cloth.

! Do not use detergents, polishes or air fresheners on the dust cup, and do not wash it in a dishwasher.

Cleaning the filter (at least once a month)

1. Press and hold the release button (5) and remove the dust cup.
2. Take out the filter and pull out the metal filter.
3. Rinse the filter and metal filter under cold water until clean, then shake off the water.
4. Let them air-dry for at least 24 hours.

Fitting the filter

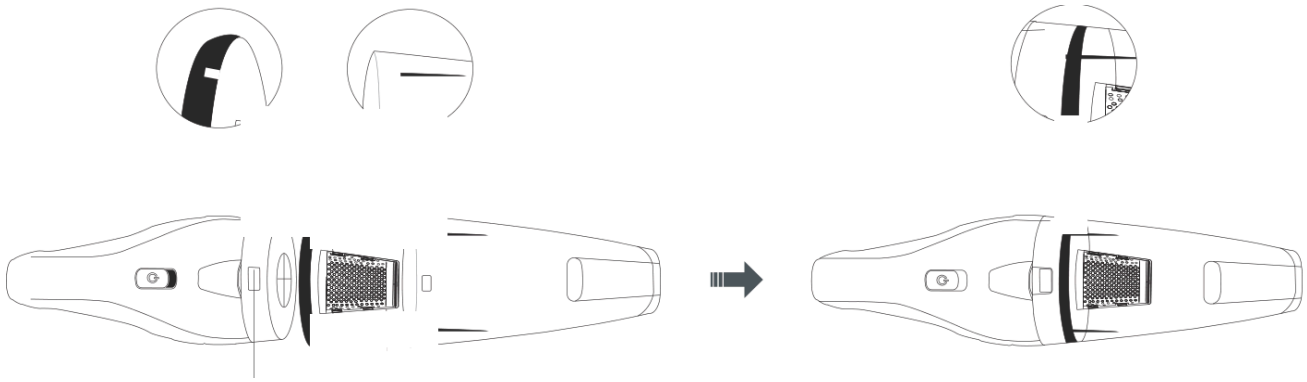

1. Place the filter face up and press the metal filter into it.
2. Align the notch on the edge of the filter with the two ribs on the inner wall of the dust cup and push the filter in.
3. Press and hold the release button, align the dust cup with the vacuum and release the button.

10 Troubleshooting

PROBLEM	CAUSE	SOLUTION
Will not start (battery)	Battery is flat	Fully charge the battery.
	Switch not pushed all the way	Push the switch fully forward.

Will not start (car socket)	Cable not firmly connected	Check both ends of the cable are fully inserted.
	Car socket fuse has blown	Replace the car socket fuse (see your car's manual).
Will not charge	Vacuum is too hot	Let it cool down in a cool place, then charge it.
	Cable or charger damaged	Replace the cable or charger.
	Vacuum is not switched off	Set the switch to the middle position before charging.
Weak suction	Battery is low	Fully charge the battery.
	Dust cup full or filter clogged	Empty the dust cup and clean the filter.
	Filter is worn	Replace the filter.
	Filter is damp	Let the filter dry completely before use.

Disposal



Do not dispose of the device with normal household waste. Take it to a collection point for waste electrical and electronic equipment (WEEE), in line with current regulations. Hand in the battery separately at a collection point for used batteries.

IMPORTER / DISTRIBUTOR

SEVE SHOP S.R.L.
Str. Bălții nr. 76, 107175, Prahova County, Romania
E-mail: office@seveshop.ro · Customer support: contact@seveshop.ro · seveshop.ro

VĂ MULȚUMIM · THANK YOU

ROMÂNĂ

Vă mulțumim că ați ales SeveShop. Prețuim încrederea dumneavoastră și sperăm ca noul produs să vă facă viața de zi cu zi mai ușoară. Dacă sunteți mulțumit, o recenzie ne ajută să ne îmbunătățim.

— Echipa SeveShop —

ENGLISH

Thank you for choosing SeveShop. We truly appreciate your trust and hope your new product makes everyday life easier. If you are happy with it, a review helps us improve.

— The SeveShop Team —

Dacă aveți întrebări sau aveți nevoie de asistență, ne puteți contacta la:
If you have any questions or need assistance, please contact us at:
contact@seveshop.ro · **seveshop.ro**

SEVESHOP